FPJ 615 V BK/DG A | 330.0573.294

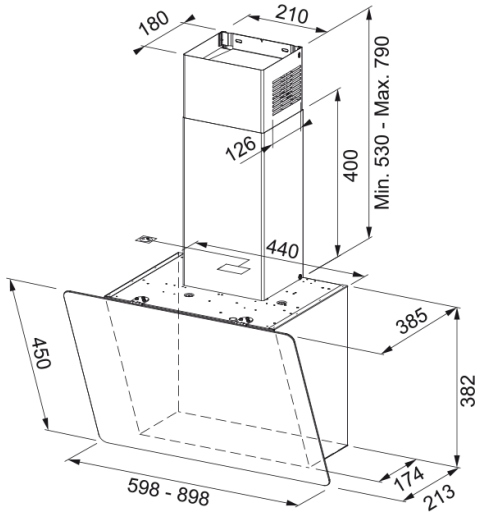

Dati tecnici

Estetica	
Tipologia cappa	Verticale
Finitura	Nero / Vetro
Dimensioni	
Larghezza in mm	600.0
Diam. tubo uscita	150
Dati di consumo	
Tipo presa	EU
Consumo energetico annuo	77.5
Classe fluidodinamica	C
Classe illuminazione	A
Classe filtri	C
Tensione motore	220-240V 50-60Hz
Tipo motore	SP 600
N° motori	1
Installazione	
Installazione	Parete
Specifiche prodotto	
Sensore qualità dell'aria	No
Classe efficienza energetica	C
Dati generali	
Marchio	Franke
Famiglia prodotti	Smart
Gamma	Smart
Caratteristiche	
Numero lampade	2
Tipo illuminazione	Led S1000 4000K
Telecomando	No

Resistente all'acqua	No
Comandi	Touch control
Numero velocità	3
Regolazione velocità	No
Funzione 24 h	No
Funzione delay	No
Partenza automatica	No
WI-FI	No
Tipologia filtrazione	Cassetta
Tipo filtro	Alluminio
Filtro carboni attivi	No

Prestazioni

Velocità	1	2	3
Capacità di aspirazione (m3/h)	260.0	400.0	600.0
Pressione max (Pa)	230.0	370.0	500.0
Potenza (Watt)	80.0	105.0	160.0
Livello sonoro (dBA)	45.0	54.0	63.0