BOX FBFE XS A70 INOX | 305.0665.361

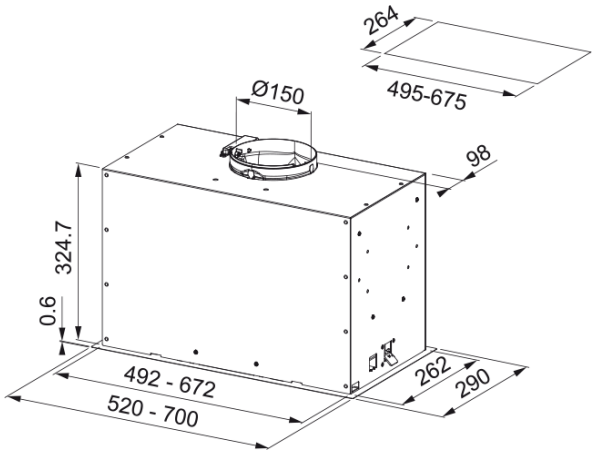

Dati tecnici

Estetica	
Tipologia cappa	Incasso
Finitura	Acciaio inox
Dimensioni	
Larghezza in mm	700.0
Diam. tubo uscita	150
Dati di consumo	
Tipo presa	EU
Consumo energetico annuo	70.2
Classe fluidodinamica	B
Classe illuminazione	A
Classe filtri	D
Tensione motore	220-240V 50-60Hz
Tipo motore	SP 800
N° motori	1
Installazione	
Installazione	Incasso
Specifiche prodotto	
Sensore qualità dell'aria	No
Classe efficienza energetica	B
Dati generali	
Marchio	Franke
Gamma	BOX FLUSH EVO
Caratteristiche	
Numero lampade	1
Tipo illuminazione	Led Slim 3000K
Telecomando	No
Resistente all'acqua	No

Comandi	Pulsante
Numero velocità	3+i
Regolazione velocità	No
Funzione 24 h	No
Funzione delay	No
Partenza automatica	No
WI-FI	No
Tipologia filtrazione	Cassetta
Tipo filtro	Alluminio
Filtro carboni attivi	No

Prestazioni

Velocità	1	2	3	BOOST
Capacità di aspirazione (m3/h)	280.0	450.0	570.0	670.0
Pressione max (Pa)	390.0	470.0	530.0	540.0
Potenza (Watt)	130.0	165.0	210.0	250.0
Livello sonoro (dBA)	47.0	57.0	63.0	66.0