FBI 525 XS | 305.0599.507

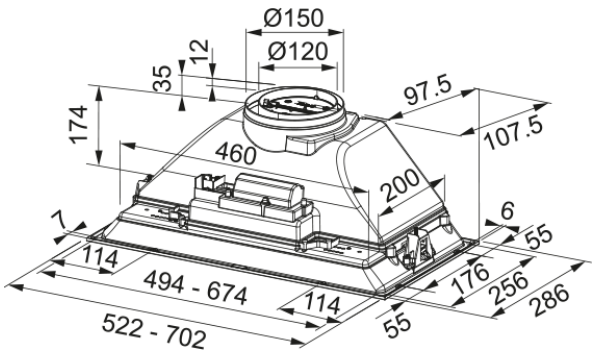

FBI 525 XS

Estetica	
Tipologia cappa	Incasso
Finitura	Acciaio inox
Dimensioni	
Larghezza in mm	520.0
Diam. tubo uscita	120
Dati di consumo	
Tipo presa	IT
Consumo energetico annuo	44.7
Classe fluidodinamica	C
Classe illuminazione	D
Classe filtri	C
Tensione motore	220-240V 50-60Hz
Tipo motore	Smart B
N° motori	1
Installazione	
Installazione	Incasso
Specifiche prodotto	
Sensore qualità dell'aria	No
Classe efficienza energetica	B
Dati generali	
Marchio	Franke
Famiglia prodotti	Smart
Gamma	BOX
Caratteristiche	
Numero lampade	2
Tipo illuminazione	Led HV E14 4000K
Telecomando	No

Resistente all'acqua	No
Comandi	Connessione diretta
Numero velocità	3
Regolazione velocità	No
Funzione 24 h	No
Funzione delay	No
Partenza automatica	No
WI-FI	No
Tipologia filtrazione	Cassetta
Tipo filtro	Alluminio
Filtro carboni attivi	No

Prestazioni

Velocità	1	2	3
Capacità di aspirazione (m³/h)	180.0	270.0	390.0
Pressione max (Pa)	220.0	240.0	260.0
Potenza (Watt)	80.0	90.0	110.0
Livello sonoro (dBA)	54.0	62.0	70.0