NEPTUNE FILOTOP NEX 221 INOX SATINATO | 127.0059.718

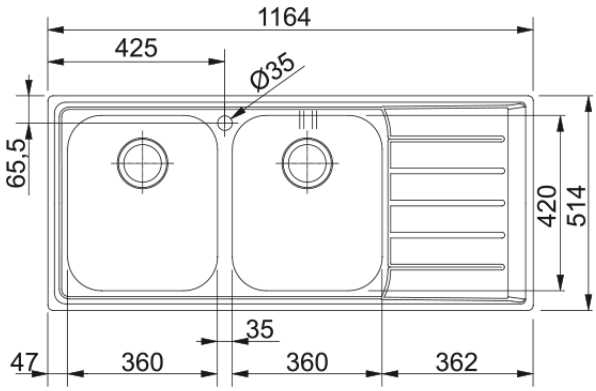

NEPTUNE NEX 221 INOX SATINATO lavello a incasso filotop o semifilo, composto da due vasche + gocciolatoio a destra

---

Estetica	
Tipologia lavello	Lavello (con gocciolatoio)
Materiale	Acciaio inox
Numero vasche	2
Colore	Acciaio
Finitura	Spazzolato
Dimensioni	
Dim. esterna : da dx a sx	1164.0
Dim. esterna : fronte/retro	514.0
Dim. Vasca 1 : da dx a sx	360.0
Dim. vasca 1 : fronte/retro	420.0
Vasca 1 : profondità	190.0
Dim. vasca 2 : da dx a sx	360.0
Dim. vasca 2 : fronte/retro	420.0
Vasca 2 : profondità	190.0
Installazione	
Base	80 cm
Specifiche prodotto	
Tipo installazione	Filotop
Tipo installazione	Incasso semifilo
Scarico	3 1/2''
Posizione gocciolatoio	Gocciolatoio destra
Dati generali	
Marchio	Franke
Famiglia prodotti	Maris
Gamma	Neptune
Certificazione	CE

Caratteristiche

Numero gocciolatoi	1
Reversibile	No
Banco rubinetteria	Si
Kit scarico incluso	Si
Tipologia scarico	Manuale
Sifone incluso	Si
Numero fori miscelatore	1
Foro soap dispenser	No