Easysort 600-3-0 | 121.0494.192

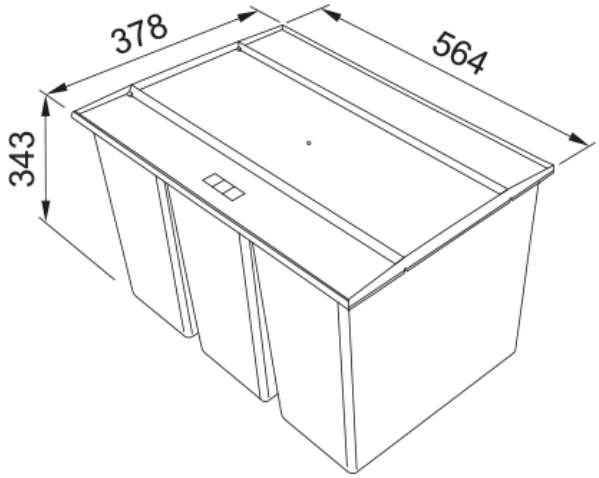

EASYSORT 600-3-0

Estetica	
Tipologia prodotto	Sistema raccolta differenziata
Installazione	
Base	60 cm
Tipo installazione	A fissaggio sulla base
Specifiche prodotto	
Numero bidoni	3.0
Dati generali	
Marchio	Franke
Famiglia prodotti	Smart
Gamma	EasySort
Caratteristiche	
Capacità	3 x 14.5l