FCB 320 TNF NE E | 118.0696.811

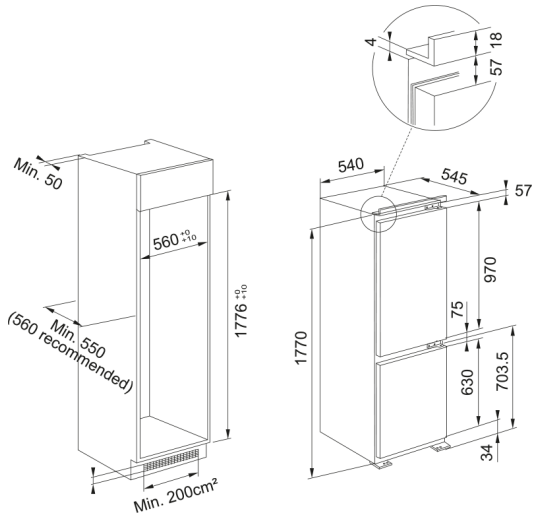

Frigorifero combinato da incasso FCB 320 TNF NE E, con tecnologia Total no Frost, porte reversibili e display digitale. Il frigorifero è dotato di un cassetto Fresh Zone per frutta e verdura e 1 portabottiglie cromato. Classe E

Estetica	
Tipo installazione	Incasso
Colore	Bianco
Dimensioni	
Larghezza totale	540.0
Altezza totale	1770.0
Profondità totale	545.0
Dati di consumo	
Voltaggio	220-240 V
Frequenza (Hz)	50
Specifiche prodotto	
Tipologia	Combinato incasso
Classe efficienza energetica	E
Dati generali	
Marchio	Franke
Famiglia prodotti	Maris
Caratteristiche	
Sbrinamento	Si
Capacità netta in litri	250
Capacità netta freezer (lt)	68
Capacità netta frigo (lt)	182
Opzione fast cooling	No
Opzione fast freezing	Si
Livello sonoro (dBA)	34
Classe climatica	SN,T