FMY 98 P BK | 116.0606.102

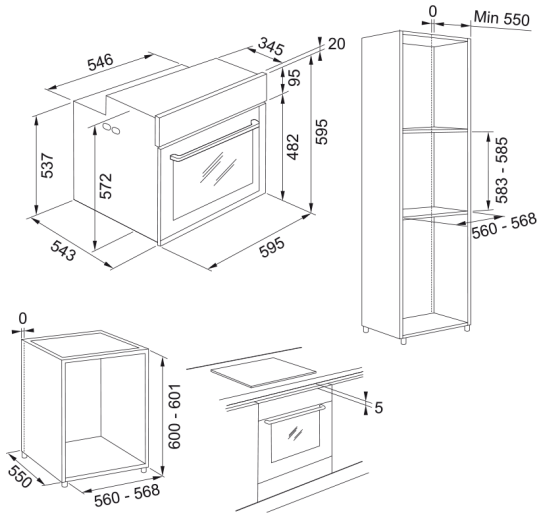

Dati tecnici

Estetica	
Tipologia forno	Elettrico
Tipologia	Incasso
Colore	Nero
Dimensioni	
Larghezza totale	595.0
Profondità totale	564.0
Altezza totale	595.0
Dati di consumo	
Potenza	3650.0
Voltaggio	220-240 V
Frequenza (Hz)	50-60
Specifiche prodotto	
Pulizia	Pirolitico
Vapore	No
Classe efficienza energetica	A+
Girarrosto	No
Dati generali	
Marchio	Franke
Famiglia prodotti	Mythos
Gamma	Mythos
Caratteristiche	
Volume cavità (lt)	73.0
Comandi	Elettronico
Colore display	Bianco
Numero di manopole	2.0
Timer	Programmatore
Tipo controllo tempo	Elettronico

Cerniere porta	Soft closing
Guide telescopiche	1 livello estrazione parziale
Porta fredda	Si