JOY COCKTAIL PROFESSIONALE CROMATO | 115.0029.591

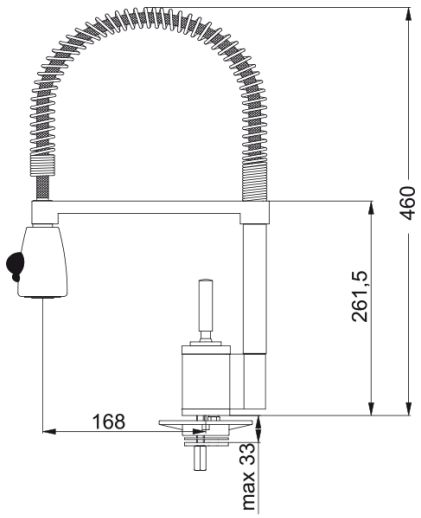

Joy Cocktail Professionale Cromato

Estetica	
Canna girevole	Semi-pro
Colore	Cromo
Materiale	Ottone
Materiale flessibile	Metallo
Materiale doccetta	Plastica ABS
Dimensioni	
Diametro foro incasso	35 mm
Diametro cartuccia	35 mm
Installazione	
Tipo fissaggio	1 Bullone
Tipo flessibile	3/8"
Lunghezza tubo alimentazione	450 mm
Specifiche prodotto	
Pressione	Alta pressione
Tipologia	Doccia spray
Posizione leva comando	Leva laterale
Tipo areatore	360°
Dati generali	
Marchio	Franke
Famiglia prodotti	Maris
Gamma	Joy Cocktail
Caratteristiche	
Cartuccia Eco	No
Tipo areatore	Nido d'ape