Φούρνος Mythos FMY 99 Ατμού Inox | 116.0613.706



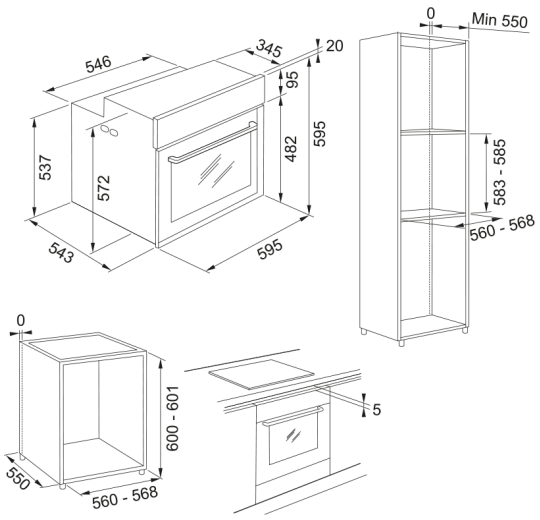

Πολυλειτουργικός φούρνος ατμού Mythos FMY 99 HS XS, 60cm, 19 προγράμματα, inox, ηλεκτρονικός προγραμματισμός με έγχρωμη TFT οθόνη πλήρους αφής Κωδικός Προϊόντος : 3166301055

Πληροφορίες	
Τύπος φούρνου	Ηλεκτρική
Τύπος	Εντοιχιζόμενο
Χρώμα	Inox
Διαστάσεις	
Πλάτος	595.0
Συνολικό βάθος	564.0
Συνολικό ύψος	595.0
Energy specifications	
Ονομαστική ισχύς	3650.0
Τάση	220-240 V
Συχνότητα (Hz)	50
Χαρακτηριστικά Προϊόντος	
Σύστημα καθαρισμού	Υδρολυτικός
Ατμός	Full steam
Ενεργειακή κλάση	A+
Σούβλα	Όχι
Βοηθός μαγειρέματος	Μπαγκέτες
Βοηθός μαγειρέματος	Μεγάλο ψωμί
Βοηθός μαγειρέματος	Ψωμάκια
Βοηθός μαγειρέματος	Φραντζόλα για τοστ σε ταψί
Βοηθός μαγειρέματος	Ζύμη σου
Βοηθός μαγειρέματος	Μπισκότα
Βοηθός μαγειρέματος	Κρουασάν
Βοηθός μαγειρέματος	Στρούντελ
Βοηθός μαγειρέματος	Τάρτα σε ταψί
Βοηθός μαγειρέματος	Παντεσπάνι σε ταψί
Βοηθός μαγειρέματος	Φρέσκια λαζάνια

Βοηθός μαγειρέματος	Κατεψυγμένη λαζάνια
Βοηθός μαγειρέματος	Φιλέτα φρέσκου ψαριού
Βοηθός μαγειρέματος	Φιλέτα κατεψυγμένου ψαριού
Βοηθός μαγειρέματος	Μύδια ογκρατέν στη σχάρα
Βοηθός μαγειρέματος	Καραβίδες στη σχάρα
Βοηθός μαγειρέματος	Χτένια στη σχάρα
Βοηθός μαγειρέματος	Γαρίδες στη σχάρα
Βοηθός μαγειρέματος	Φιλέτα ψαριού στον ατμό
Βοηθός μαγειρέματος	Κατεψυγμένα φιλέτα στον ατμό
Βοηθός μαγειρέματος	Χτένια ογκρατέν στον ατμό
Βοηθός μαγειρέματος	Μύδια στον ατμό
Βοηθός μαγειρέματος	Χταπόδι στον ατμό
Βοηθός μαγειρέματος	Καραβίδες στον ατμό
Βοηθός μαγειρέματος	Γαρίδες στον ατμό
Βοηθός μαγειρέματος	Καλαμάρια στον ατμό
Βοηθός μαγειρέματος	Μπιφτέκι βοδινό
Βοηθός μαγειρέματος	Ψητό βοδινό
Βοηθός μαγειρέματος	Φιλέτο στήθος κοτόπουλου
Βοηθός μαγειρέματος	Ψητό κοτόπουλο
Βοηθός μαγειρέματος	Κεμπάπ
Βοηθός μαγειρέματος	Λουκάνικα & Βούρστ
Βοηθός μαγειρέματος	Ψητό χοιρινό
Βοηθός μαγειρέματος	Ψηλά χοιρινά παϊδάκια
Βοηθός μαγειρέματος	Φιλέτα κοτόπουλου στον ατμό
Βοηθός μαγειρέματος	Φιλέτα γαλοπούλας στον ατμό
Βοηθός μαγειρέματος	Κατεψυγμένη πίτσα
Βοηθός μαγειρέματος	Πίτσα με χοντρή ζύμη
Βοηθός μαγειρέματος	Πίτσα με λεπτή ζύμη
Βοηθός μαγειρέματος	Καφέ ρύζι
Βοηθός μαγειρέματος	Λευκό ρύζι
Βοηθός μαγειρέματος	Ολικής άλεσης ρύζι
Βοηθός μαγειρέματος	Κριθάρι
Βοηθός μαγειρέματος	Κεχρί
Βοηθός μαγειρέματος	Κινόα
Βοηθός μαγειρέματος	Ντίνκελ (Σπέλτα)
Βοηθός μαγειρέματος	Αλμυρές πίτες
Βοηθός μαγειρέματος	Μπρόκολο ογκρατέν
Βοηθός μαγειρέματος	Κουνουπίδι ογκρατέν
Βοηθός μαγειρέματος	Άλλα λαχανικά ογκρατέν
Βοηθός μαγειρέματος	Πιπεριές ογκρατέν
Βοηθός μαγειρέματος	Πατάτες ογκρατέν
Βοηθός μαγειρέματος	Ντομάτες ογκρατέν
Βοηθός μαγειρέματος	Ψητά λαχανικά
Βοηθός μαγειρέματος	Ψητές πατάτες
Βοηθός μαγειρέματος	Γεμιστά λαχανικά στο φούρνο
Βοηθός μαγειρέματος	Μπρόκολο στον ατμό
Βοηθός μαγειρέματος	Κουνουπίδι στον ατμό

Βοηθός μαγειρέματος	Αρακάς στον ατμό
Βοηθός μαγειρέματος	Πατάτες στον ατμό
Βοηθός μαγειρέματος	Μικρές πατάτες στον ατμό
Βοηθός μαγειρέματος	Κατεψυγμένος αρακάς στον ατμό
Βοηθός μαγειρέματος	Ολόκληρα φρούτα στον ατμό
Βοηθός μαγειρέματος	Πίτα γεμιστή με φρούτα
Πλαίσιο πόρτας	Λεπτή κάτω λωρίδα
Αριθμός υαλοπινάκων πόρτας	3.0
Χρώμα Χειρολαβών	Ανοξείδωτο ατσάλι
Χειροκίνητες λειτουργίες	Ψήσιμο με κυκλ. θερμού αέρα
Χειροκίνητες λειτουργίες	Εύκολη χρήση
Χειροκίνητες λειτουργίες	Άνω-κάτω αντίσταση
Χειροκίνητες λειτουργίες	Απόψυξη
Χειροκίνητες λειτουργίες	ECO θερμός αέρας
Χειροκίνητες λειτουργίες	Γρήγορη προθέρμανση
Χειροκίνητες λειτουργίες	Θερμός Αέρας
Χειροκίνητες λειτουργίες	Αέρας με ατμό
Χειροκίνητες λειτουργίες	Frozen Foods
Χειροκίνητες λειτουργίες	Γκριλ
Χειροκίνητες λειτουργίες	Γαρίδες στον ατμό
Χειροκίνητες λειτουργίες	Μέγιστη απόδοση ψησίματος
Χειροκίνητες λειτουργίες	Πολλαπλό ψήσιμο
Χειροκίνητες λειτουργίες	Καθαρός ατμός
Χειροκίνητες λειτουργίες	Φούσκωμα ζύμης
Χειροκίνητες λειτουργίες	Καθαρισμός με ατμό
Χειροκίνητες λειτουργίες	Turbo Grill
Αριθμός λειτουργιών	16.0
Βάθος συσκευασίας	650.0
Ύψος συσκευασίας	690.0
Πλάτος συσκευασίας	630.0
Πλαίσιο πρόσοψης	Μία λωρίδα
Μήκος καλωδίου ρεύματος	900.0
Όγκος δεξαμενής νερού (λίτρα)	1.7
Οθόνη	Ναι
Τύπος γυαλιού πόρτας	σκούρο γκρι
Υλικό πάνελ	Γυαλί
Οθόνη αφής	Ναι
Αναγνωριστικό Προϊόντος	
Brand προϊόντος	FRANKE
Οικογένεια προϊόντος	Mythos
Μοντέλο	Mythos
Ιδιότητες	
Χωρητικότητα	73.0
Χειρισμός	Ηλεκτρονικός
Χρώμα οθόνης	Multicolor
Χρονόμετρο	Προγραμματιζόμενος
Τύπος ελέγχου χρόνου	Ηλεκτρονικός

Πόρτα	Soft closing
Τηλεσκοπικοί οδηγοί	1 επίπεδο μερικώς αφαιρούμενο
Cool door	Ναι