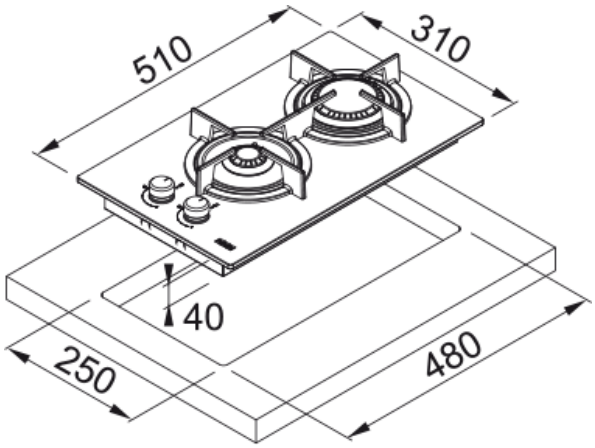
Εστία Αερίου Mythos 302 Μαύρο Κρύσταλλο | 106.0374.278





Technical Data

Πληροφορίες	
Τύπος	Αερίου
Τεχνολογία	Gas on glass
Χρώμα	Black
Φινίρισμα	Γυαλί
Τύπος υποστήριξης σκευών	Διπλός καυστήρας
Ονομαστική Ισχύς	Όχι
Διαστάσεις	
Διαστάσεις	30X50
Energy specifications	
Συνολική ισχύς (kW)	4.0
Τάση	220-240 V
Συχνότητα (Hz)	50-60
Χαρακτηριστικά Προϊόντος	
Τύπος εγκατάστασης	Ένθετος
Αριθμός καυστήρων	2
Αναγνωριστικό Προϊόντος	
Brand προϊόντος	FRANKE
Οικογένεια προϊόντος	Mythos
Σειρά	MYTHOS
Ιδιότητες	
Χειρισμός	Διακόπτες
Αριθμός διακόπτων	2.0
Ταυτόχρονη χρήση σκευών	2
Τύπος καυστήρα μπροστά αριστερ	Βοηθητική
Τύπος καυστήρα πίσω αριστερά	Ταχεία
Διεπαφή χρήστη	διακόπτες
Χρονόμετρο	Όχι