GAX 611 3 1/2" WWK LHD SIP satin | 101.0172.263

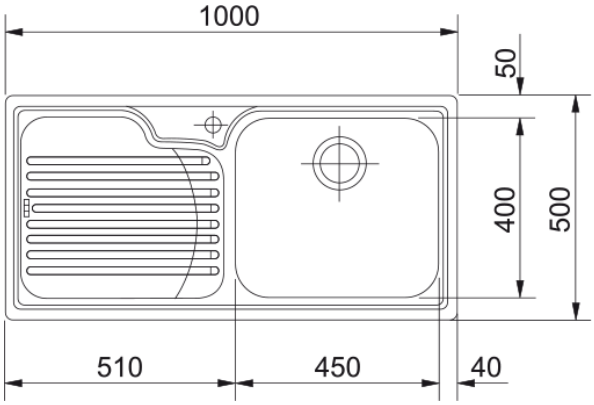

Technical Data

Πληροφορίες	
Τύπος νεροχύτη	Νεροχύτης(με ποδιά)
Τύπος υλικού	Ανοξείδωτος χάλυβας
Αριθμός γουρνών	1
Χρώμα	Ατσάλι
Φινίρισμα	Βουρτσισμένο
Διαστάσεις	
Εξωτερική διάσταση: μήκος	1000.0
Εξωτερική διάσταση: πλάτος	500.0
Γούρνα 1:μήκος	450.0
Γούρνα 1: πλάτος	400.0
Γούρνα 1: βάθος	190.0
Άνοιγμα πάγκου: μήκος	980.0
Άνοιγμα πάγκου: πλάτος	480.0
Εγκατάσταση	
Ελάχιστο μέγεθος ντουλαπιού	60 cm
Χαρακτηριστικά Προϊόντος	
Τύπος εγκατάστασης	Ένθετη
Βαλβίδα	3 1/2"
Θέση ποδιάς	Αριστερά
Αναγνωριστικό Προϊόντος	
Brand προϊόντος	FRANKE
Οικογένεια προϊόντος	Smart
Μοντέλο	Galassia
Logo	UKCA
Ιδιότητες	
Αριθμός ποδιών	1
Αντιστρεφόμενος	Όχι

Tap ledge	Ναι
Κιτ βαλβίδας	Ναι
Τύπος σιφονιών και βαλβίδων	Εγχειρίδιο Χρήστη
Σιφόνι	Ναι
Αριθμός οπών μπαταρίας	1
Οπή dispenser	Όχι