Linfa FDL 9165 Pyramide Inox | 320.0528.016

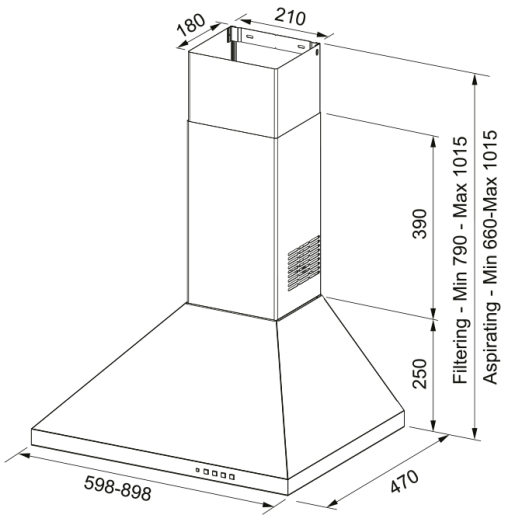

Hotte cheminée LINFA 900 mm inox, classe B, débit max 620m3/h/int 740 m3/h, niveau sonore mini 49 dB (A)/maxi 64 dB(A), commandes électroniques, 3 vitesses + intensif

---

Information produit	
Catégorie	Pyramidale
Finition	Inox
Dimensions	
Largeur en mm	900.0
Diamètre de sortie	150
Spécifications énergétiques	
Prise	EU
Consommation énergétique/an	67.2
Classe énergétique fluodynam	B
Classe énergétique éclairage	C
Classe énergét filtre graisse	C
Puissance moteur	220-240V 50-60Hz
Groupe moteur	SP 800
Nombre de moteur	1
Installation	
Type d'installation	Murale
Spécifications produit	
Sensor qualité de l'air	Non
Efficacité filtration graisse	B
Description du produit	
Marque	Franke
Famille de produit	Smart
Gamme	LINFA
Caractéristiques produit	
Nombre de lampes	2
Type d'éclairage	Led HV E14 4000K
Télécommande	Non

Ètanche	Non
Type de commande	Boutons poussoir
Nombre de vitesses	3+i
Nombre de vitesses	Non
Fonction 24h	Non
Arrêt temporisé	Non
Démarrage automatique	Non
WI-FI	Non
Typologie de filtre	Cassette
Type de filtre	Aluminium
Filtre à charbon	Non

Performances

Vitesse	1	2	3	BOOST
Debit d'aspiration (m^3h)	310.0	470.0	620.0	740.0
Pression maximum (Pa)	390.0	460.0	500.0	530.0
Puissance moteur (Watts)	130.0	165.0	210.0	250.0
Niveau sonore (Db)	49.0	58.0	64.0	67.0