FTC 912 Tiroir Inox Gris | 315.0532.377

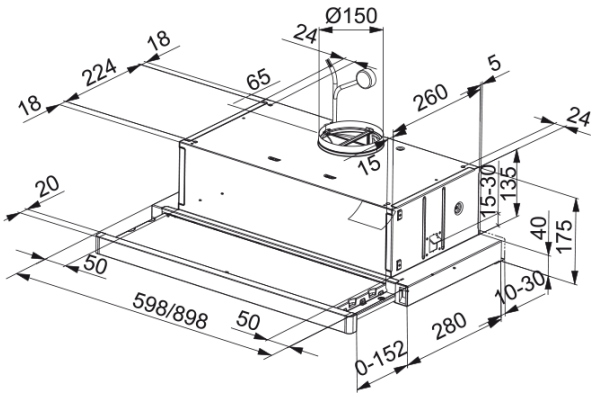

Hotte tiroir FTC 900 mm inox, classe D, débit max 420m3/h, niveau sonore mini 57 dB (A)/maxi 69 dB(A), commandes curseurs, 3 vitesses

---

Information produit	
Catégorie	Tiroir
Finition	Aluminium
Dimensions	
Largeur en mm	900.0
Diamètre de sortie	150
Spécifications énergétiques	
Prise	EU
Consommation énergétique/an	88.4
Classe énergétique fluodynam	E
Classe énergétique éclairage	D
Classe énergét filtre graisse	C
Puissance moteur	220-240V 50-60Hz
Groupe moteur	D17 430
Nombre de moteur	1
Installation	
Type d'installation	Meuble
Spécifications produit	
Sensor qualité de l'air	Non
Efficacité filtration graisse	D
Description du produit	
Marque	Franke
Famille de produit	Smart
Gamme	FLEXA
Caractéristiques produit	
Nombre de lampes	2
Type de lumière	Led HV E14 4000K
Télécommande	Non

Ètanche	Non
Type de commande	Carte PCB
Nombre de vitesses	3
Nombre de vitesses	Non
Fonction 24h	Non
Arrêt temporisé	Non
Démarrage automatique	Non
WI-FI	Non
Typologie de filtre	Cassette
Type de filtre	Aluminium
Filtre à charbon	Non

Performances

Vitesse	1	2	3
Debit d'aspiration (m³h)	220.0	320.0	420.0
Pression maximum (Pa)	180.0	200.0	220.0
Puissance moteur (Watts)	90.0	105.0	140.0
Niveau sonore (Db)	57.0	66.0	69.0