KUBUS KBK 110-70 | 126.0491.953

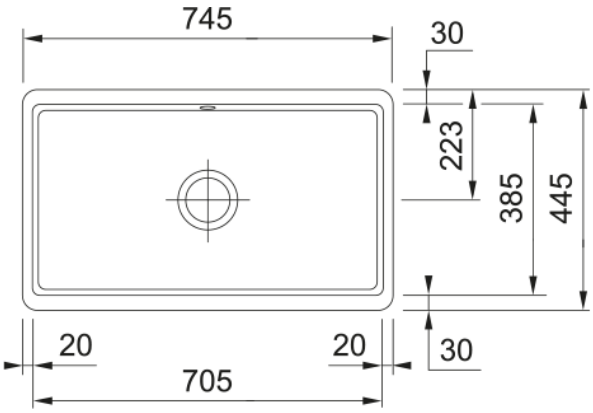

D'un design simple et moderne, avec un rayon et des dimensions bien proportionnés, cet évier s'intègre parfaitement à toute cuisine.

Information produit	
Type d'évier	Cuve
Matériau	Céramique
Nombre de cuves	1
Couleur	Onyx
Finition	Brillant
Dimensions	
Dimensions évier: longueur	745.0
Dimensions évier: largeur	445.0
Grande cuve : longueur	705.0
Grande cuve : largeur	385.0
Grande cuve : profondeur	195.0
Installation	
Caisson	80 cm
Spécifications produit	
Type d'installation	Sous-plan
Type de bonde	90mm
Position égouttoir	Sans égouttoir
Description du produit	
Marque	Franke
Famille de produit	Mythos
Gamme	Kubus
Certificat	CE
Caractéristiques produit	
Nombre d'égouttoirs	Sans égouttoir
Produit réversible	Oui
Plage de robinetterie	Non
Vidage inclus	Oui

Type de vidage	Automatique - bouton push
Siphon inclus	Non
Perçage robinetterie	Non percé
Pré-perçage distributeur savon	Non