MRG 110-52 BLANC + ATLAS DOUCHETTE OR | 125.0731.393

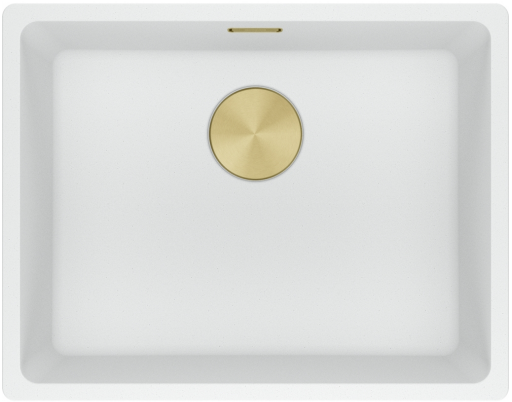

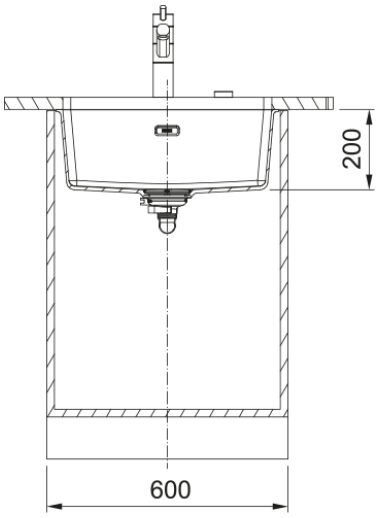

Cuve MARIS MRG 110-52 Blanc Artic, sous plan 553x433 mm. Vidage manuel, avec sa bonde en PVD avec revêtement F-Inox, de couleur Reflet d'Or et son trop plein design inox en PVD, de couleur Reflet d'Or. La touche tendance de votre cuisine.

Information produit	
Type d'évier	Cuve
Matériau	Fragranite
Nombre de cuves	1
Couleur	Blanc artic
Finition	Aucun
Trop-plein	Oui
Dimensions	
Dimensions évier: longueur	553.0
Dimensions évier: largeur	433.0
Grande cuve : longueur	520.0
Grande cuve : largeur	400.0
Grande cuve : profondeur	200.0
Installation	
Caisson	60 cm
Spécifications produit	
Type d'installation	Sous-plan
Type de bonde	90mm
Position égouttoir	Sans égouttoir
Bassin 1 : rail accessoires	Non
Compatibilité Active Twist	Oui
Aide à l'installation	Sac de pinces
Design	contemporary
Description du produit	
Marque	Franke
Famille de produit	Maris
Gamme	Maris
Certificat	CE

Certificat	UKCA
Caractéristiques produit	
Nombre d'égouttoirs	Sans égouttoir
Produit réversible	Non
Plage de robinetterie	Non
Vidage inclus	Oui
Type de vidage	Manuel
Siphon inclus	Oui
Perçage robinetterie	Non percé
Pré-perçage distributeur savon	Non
Range of worktop thickness	20 mm
Cache-bonde	Oui

MRG 110-52 BLANC + ATLAS DOUCHETTE OR | 125.0731.393



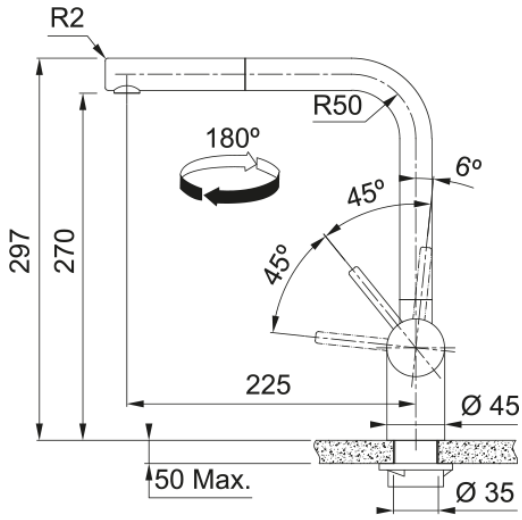

Mitigeur, ATLAS NEO L douchette mono-jet, Reflet d'OR. Cette couleur qui apporte une touche d'élégance et d'originalité.La fonction douchette facilite le rinçage en atteignant toutes les parties de l'évier.

Information produit	
Version bec	En forme de L
Couleur	Reflet d'Or
Matériau	Inox 304
Matériau du flexible	Nylon gris
Matériau de la douchette	Inox
Dimensions	
Diamètre de perçage	35 mm
Diamètre de cartouche	35 mm
Hauteur	297.0
Installation	
Type de fixation	Fixation intégrée
Raccordement tuyau flexible	3/8"
Longueur tuyau d'alimentation	450 mm
Spécifications produit	
Pression	Haute pression
Type de bec	Douchette monojet
Position du levier de commande	Levier de commande latéral
Rotation du bec	180°
Débit d’eau mélangée: 3 bars	8.94
Description du produit	
Marque	Franke
Famille de produit	Maris
Gamme	ATLAS NEO
Caractéristiques produit	
Cartouche ECO	Non
Type de l'aérateur	Laminaire
Type de douchette	Monojet