LINA SEMI PRO DOUCHETTE 2 JETS | 115.0626.085

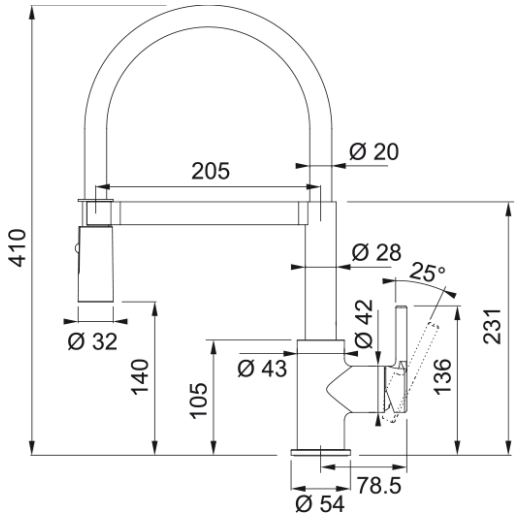

Données

Information produit	
Version bec	Semi-professionnel
Couleur	Chrome et noir
Matériau	Laiton
Matériau du flexible	Silicone noir
Matériau de la douchette	Plastique
Dimensions	
Diamètre de perçage	35 mm
Diamètre de cartouche	35 mm
Installation	
Type de fixation	Fixation intégrée
Raccordement tuyau flexible	3/8"
Longueur tuyau d'alimentation	450 mm
Spécifications produit	
Pression	Haute pression
Type de bec	Douchette double jet
Position du levier de commande	Levier de commande latéral
Rotation du bec	360°
Description du produit	
Marque	Franke
Famille de produit	Maris
Gamme	Lina
Caractéristiques produit	
Cartouche ECO	Non
Type d'aérateur	Nid d'abeilles