NOVARA PLUS BEC | 115.0470.658

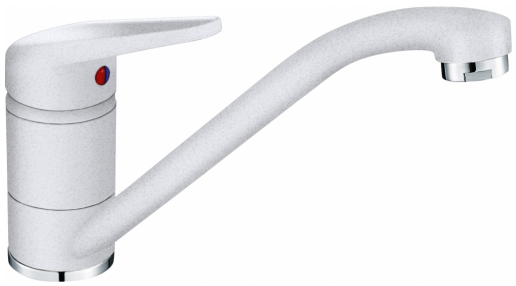

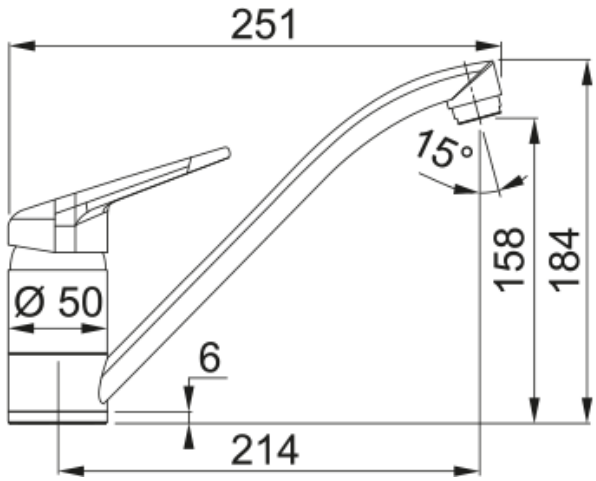

Mitigeur, NOVARA PLUS bec, en blanc. Cette couleur qui apporte une touche d'élégance et d'originalité. Grâce à son design fluide, faites la différence dans votre cuisine.

Information produit	
Version bec	Bec bas
Couleur	Blanc artic
Matériau	Laiton
Dimensions	
Diamètre de perçage	35 mm
Diamètre de cartouche	40 mm
Installation	
Type de fixation	1 Tige filetée
Raccordement tuyau flexible	3/8"
Longueur tuyau d'alimentation	450 mm
Spécifications produit	
Pression	Haute pression
Type de bec	Bec
Position du levier de commande	Levier de commande haut
Rotation du bec	360°
Description du produit	
Marque	Franke
Famille de produit	Smart
Gamme	Novara-Plus
Caractéristiques produit	
Cartouche ECO	Non
Type d'aérateur	Nid d'abeilles