BFG 611-XL BLANC+ LINA J DOUCHETTE BLANC | 114.0751.189



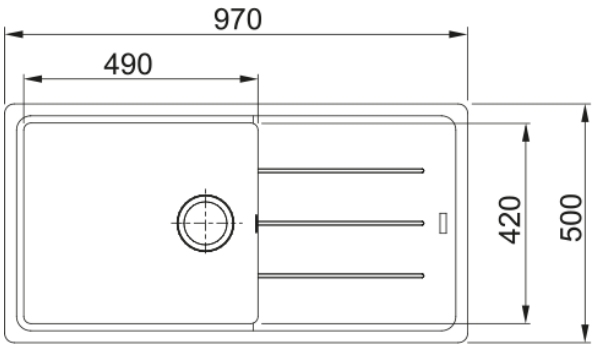

Evier BASIS, BFG 611-XL Blanc, à encastrer 970x500 mm. Sa matière Fragranite résiste aux rayures, aux chocs et aux taches. Vidage manuel, Trop plein rond avec sa bonde, tous ces accessoires qui permettent une installation en toute tranquillité.

Information produit	
Type d'évier	Evier
Matériau	Fragranite
Nombre de cuves	1
Couleur	Blanc artic
Finition	Aucun
Trop-plein	Oui
Dimensions	
Dimensions évier: longueur	970.0
Dimensions évier: largeur	500.0
Grande cuve : longueur	490.0
Grande cuve : largeur	420.0
Grande cuve : profondeur	200.0
Longueur découpe	950.0
Largeur encart de découpe	480.0
Installation	
Caisson	60 cm
Spécifications produit	
Type d'installation	A encastrer
Type de bonde	90mm
Position égouttoir	Egouttoir réversible
Compatibilité Active Twist	Oui
Design	contemporary
Description du produit	
Marque	Franke
Famille de produit	Maris
Gamme	Basis
Certificat	CE

Caractéristiques produit

Nombre d'égouttoirs	1
Produit réversible	Oui
Plage de robinetterie	Oui
Vidage inclus	Oui
Type de vidage	Manuel
Siphon inclus	Oui
Perçage robinetterie	2 trous pré-percé
Pré-perçage distributeur savon	Non
Range of worktop thickness	30 mm

BFG 611-XL BLANC+ LINA J DOUCHETTE BLANC | 114.0751.189



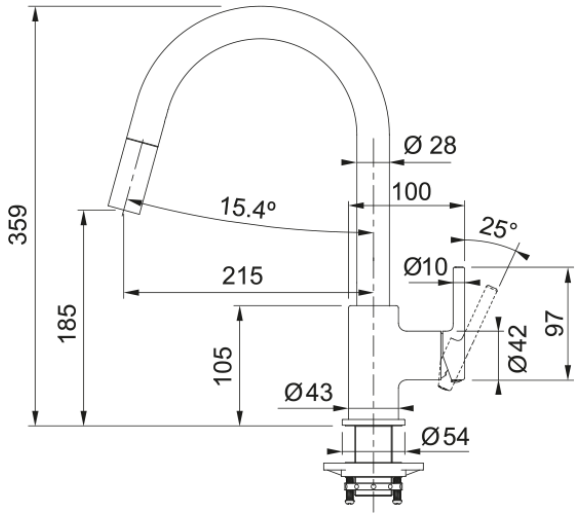

Mitigeur, LINA J douchette monojet, en laiton, de couleur blanc artic. La touche tendance de votre cuisine. La fonction douchette facilite le rinçage en atteignant toutes les parties de l'évier.

Information produit	
Version bec	Col de cygne
Couleur	Blanc artic
Matériau	Laiton
Matériau du flexible	Nylon noir
Matériau de la douchette	Plastique
Dimensions	
Diamètre de perçage	35 mm
Diamètre de cartouche	35 mm
Hauteur	360.0
Installation	
Type de fixation	Fixation intégrée
Raccordement tuyau flexible	3/8"
Longueur tuyau d'alimentation	470 mm
Spécifications produit	
Pression	Haute pression
Type de bec	Douchette monojet
Position du levier de commande	Levier de commande latéral
Rotation du bec	360°
Débit d’eau mélangée: 3 bars	8.25
Description du produit	
Marque	Franke
Famille de produit	Smart
Gamme	Lina
Caractéristiques produit	
Cartouche ECO	Non
Type de l'aérateur	Aerated
Type de douchette	Monojet