BASIS BFG 611-97 | 114.0666.538

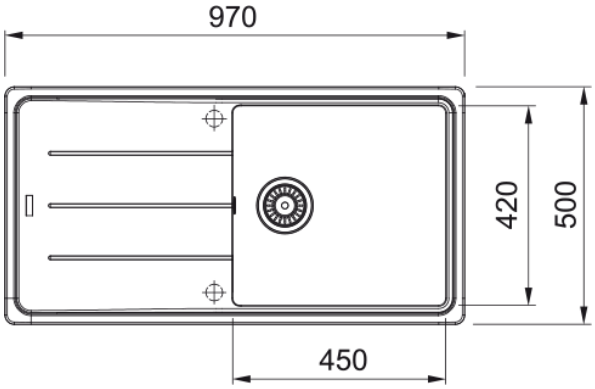

Evier BASIS, BFG 611-97 Noir mat, à encastrer 970x500 mm. Sa matière Fragranite résiste aux rayures, aux chocs et aux taches. Vidage manuel, Trop plein rond avec sa bonde, tous ces accessoires qui permettent une installation en toute tranquillité.

Information produit	
Type d'évier	Evier
Matériau	Fragranit+
Nombre de cuves	1
Couleur	Noir mat
Finition	Aucun
Dimensions	
Dimensions évier: longueur	970.0
Dimensions évier: largeur	500.0
Grande cuve : longueur	450.0
Grande cuve : largeur	420.0
Grande cuve : profondeur	200.0
Longueur découpe	950.0
Largeur encart de découpe	480.0
Installation	
Caisson	60 cm
Spécifications produit	
Type d'installation	A encastrer
Type de bonde	90mm
Position égouttoir	Egouttoir réversible
Description du produit	
Marque	Franke
Famille de produit	Maris
Gamme	Basis
Certificat	CE
Caractéristiques produit	
Nombre d'égouttoirs	1
Produit réversible	Oui

Plage de robinetterie	Oui
Vidage inclus	Oui
Type de vidage	Manuel
Siphon inclus	Oui
Perçage robinetterie	2 - pré-percé
Pré-perçage distributeur savon	Non