Urbis UBG 610-78 Noir Mat | 114.0628.975

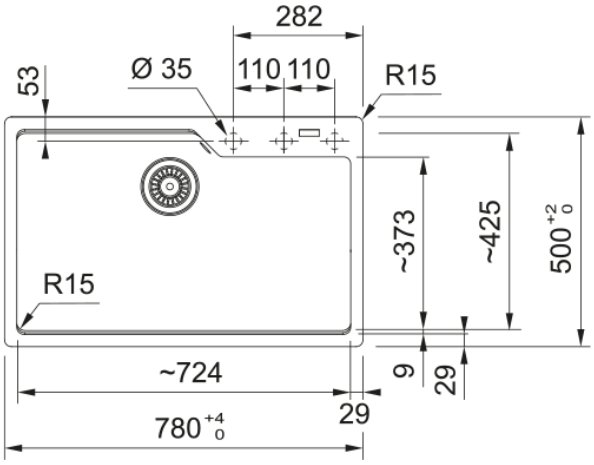

Données

Information produit	
Type d'évier	Cuve
Matériau	Fragranit+
Nombre de cuves	1
Couleur	Noir mat
Finition	Aucun
Dimensions	
Dimensions évier: longueur	780.0
Dimensions évier: largeur	500.0
Grande cuve : longueur	723.0
Grande cuve : largeur	425.0
Grande cuve : profondeur	230.0
Longueur découpe	744.0
Largeur encart de découpe	464.0
Installation	
Caisson	80 cm
Spécifications produit	
Type d'installation	A encastrer
Type de bonde	90mm
Position égouttoir	Sans égouttoir
Description du produit	
Marque	Franke
Famille de produit	Maris
Gamme	Urban
Certificat	CE
Caractéristiques produit	
Nombre d'égouttoirs	Sans égouttoir
Produit réversible	Non

Plage de robinetterie	Oui
Vidage inclus	Oui
Type de vidage	Automatique - bouton rotatif
Siphon inclus	Oui
Perçage robinetterie	1 - pré-percé
Pré-perçage distributeur savon	Oui - pré-percé