CAMPANA DROP 900 BK | 350.0607.346

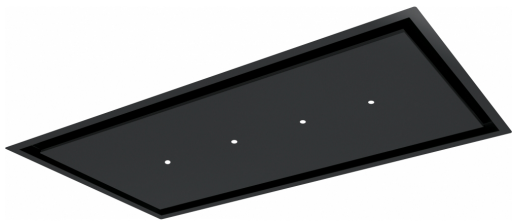

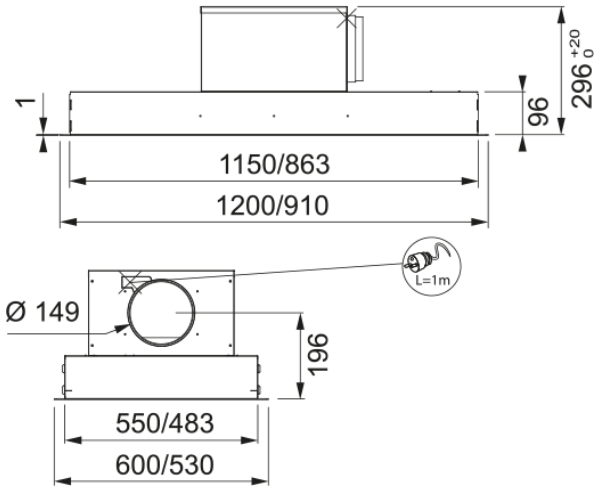

Descubre la campana extractora de cocina Drop 900 BK de Franke, una solución de aspiración avanzada y elegante para tu cocina. Esta campana extractora de 90 cm no solo elimina eficazmente los olores y el humo, sino que también añade un toque de elegancia con su diseño moderno y acabado en negro. Con una capacidad de extracción máxima de 820 m³/h en su nivel intensivo, asegura una mayor aspiración y un flujo de aire óptimo. La capacidad IEC máxima es de 605 m³/h y la mínima de 230 m³/h. El nivel sonoro mínimo es de 44 dB(A) en su nivel más bajo y alcanza 66 dB(A) en su nivel intensivo. La tecnología avanzada de Franke asegura un funcionamiento silencioso y eficiente, proporcionando un mantenimiento sin complicaciones. Ideal para cualquier diseño de cocina, la campana extractora de cocina Drop 900 BK no solo mejora la calidad del aire, sino que también eleva la estética de tu cocina.

Aspecto	
Categoría de campana	Techo
Acabado	Negro
Dimensiones	
Anchura en mm	900.0
Diámetro salida del aire	150
Especificaciones energéticas	
Tipo de enchufe	EU
Clase eficiencia dinámica	A
Clase de eficiencia de la luz	A
Eficiencia filtrado grasa CI	D
Voltaje del motor	220-240V 50-60Hz
Nombre del motor gr Comm.	SP BRS J
N.º de motores	1
Instalación	
Instalación	Isla
Especificaciones del producto	
Sensor calidad del aire	No
Clase de eficiencia energética	A++
Identificación de Producto	
Marca	Franke
Familia	Maris
Gama	DROP

Propiedades

N.º lámparas	4
Tipo de luz	N/A
Control remoto	Sí
Waterproof	No
Tipo de UI	N/A
Número de velocidades	Ver archivo de configuración
Ajuste de la velocidad	8+i
24H	Temporizado
Retardo	Sí 30'
Sensor auto inicio	No
WI-FI	No
Tipo filtro grasa	N/A
Tipo de filtro	N/A
Filtro de carbón	No

Prestaciones

Capacidad IEC intensiva	820.0
Capacidad IEC máx.	605.0
Capacidad IEC mín.	230.0
Nivel ruido Intensiva	66.0
Nivel ruido máx.	55.0
Nivel ruido mín.	44.0