Campana Inclinada Evo Plus 80 Negra | 330.0584.864

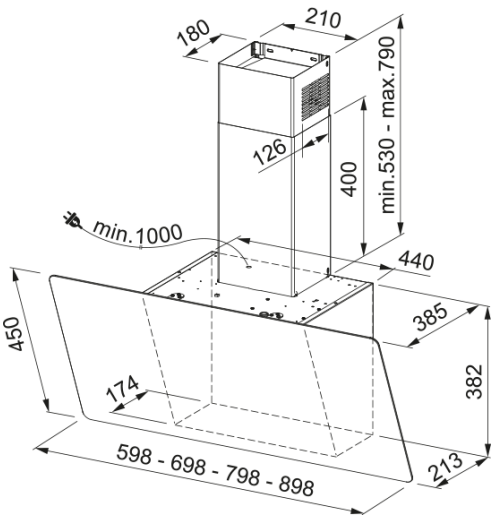

Campana Inclinada Evo Plus 80 Negra

Aspecto	
Categoría de campana	Vertical
Acabado	Negro
Dimensiones	
Anchura en mm	800.0
Diámetro salida del aire	150
Especificaciones energéticas	
Tipo de enchufe	EU
Consumo anual de energía AEC	43.5
Clase eficiencia dinámica	A
Clase de eficiencia de la luz	A
Eficiencia filtrado grasa CI	C
Voltaje del motor	220-240V 50-60Hz
Nombre del motor gr Comm.	SP A++
N.º de motores	1
Instalación	
Instalación	Pared
Especificaciones del producto	
Sensor calidad del aire	No
Clase de eficiencia energética	A+
Identificación de Producto	
Marca	Franke
Familia	Smart
Gama	SMART
Propiedades	
N.º lámparas	2
Timpo de iluminación	Led S1001 4000K
Control remoto	No

Waterproof	No
Tipo de UI	Touch control
Número de velocidades	3+i
Ajuste de la velocidad	No
24H	No
Retardo	No
Sensor auto inicio	No
WI-FI	No
Tipo filtro grasa	Cassette
Tipo de filtro	Aluminio
Filtro de carbón	Sí

Prestaciones

Velocidad	1	2	3	Boost
Aspiración (m^3h)	280.0	360.0	470.0	800.0
Presión. max (Pa)	150.0	530.0	560.0	600.0
Potencia (Watt)	160.0	190.0	230.0	270.0
Nivel sonoro dB(A)	48.0	53.0	57.0	69.0