CAMPANA FCO 70 OY | 321.0536.201

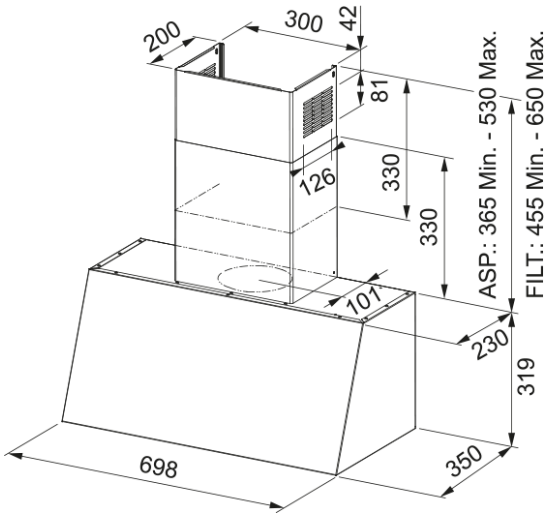

Descubre la campana extractora vertical Trendline Plus Oyster de Franke, una solución de aspiración avanzada y elegante para tu cocina. Esta campana extractora elimina eficazmente olores y humo, mejorando la calidad del aire y elevando la estética de tu cocina con su diseño moderno y acabado en color oyster. Con una capacidad de extracción máxima de 600 m³/h en su nivel más alto, asegura una mayor succión y un flujo de aire óptimo. La presión máxima es de 580 Pa, con un consumo de energía de hasta 250 W y un nivel sonoro mínimo de 45 dB(A) en su nivel más bajo. La tecnología avanzada de Franke asegura un funcionamiento silencioso y eficiente, proporcionando un mantenimiento sin complicaciones. Ideal para cualquier diseño de cocina, la campana extractora vertical Trendline Plus Oyster no solo mejora la calidad del aire, sino que también eleva la estética de tu cocina.

Aspecto	
Categoría de campana	Rústica
Acabado	Oyster
Dimensiones	
Anchura en mm	700.0
Diámetro salida del aire	150
Especificaciones energéticas	
Tipo de enchufe	Sin enchufe
Consumo anual de energía AEC	64.2
Clase eficiencia dinámica	B
Clase de eficiencia de la luz	A
Eficiencia filtrado grasa CI	C
Voltaje del motor	220-240V 50-60Hz
Nombre del motor gr Comm.	SP A+
N.º de motores	1
Instalación	
Instalación	Pared
Especificaciones del producto	
Sensor calidad del aire	No
Clase de eficiencia energética	B
Identificación de Producto	
Marca	Franke
Familia	Ninguno
Gama	COUNTRY PLUS

Propiedades

N.º lámparas	2
Timpo de iluminación	Led S1001 4000K
Control remoto	No
Waterproof	No
Tipo de UI	PCB
Número de velocidades	3
Ajuste de la velocidad	No
24H	No
Retardo	No
Sensor auto inicio	No
WI-FI	No
Tipo filtro grasa	Cassette
Tipo de filtro	Aluminio
Filtro de carbón	No

Prestaciones

Velocidad	1	2	3
Aspiración (m^3h)	280.0	420.0	600.0
Presión. max (Pa)	450.0	540.0	580.0
Potencia (Watt)	150.0	200.0	250.0
Nivel sonoro dB(A)	45.0	52.0	62.0