CUBE 40/3C | 134.0039.331

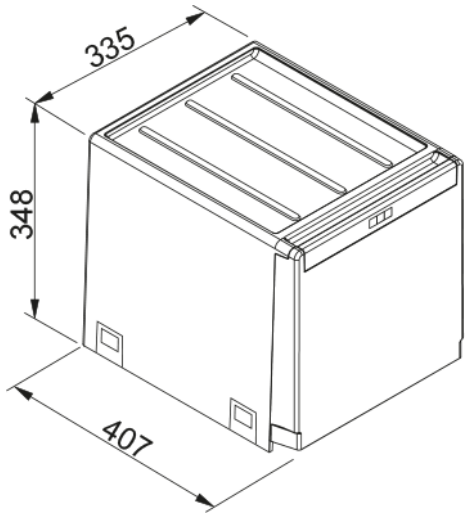

El Sorter Cube 40-3c de Franke, de la familia Maris y gama Cube, es un sistema de gestión de residuos diseñado para muebles de 40 cm. Incluye tres contenedores: dos de 7 litros y uno de 14 litros. La instalación se realiza en la parte inferior del mueble, con apertura automática mediante un brazo fijado a la puerta del mueble para anchos de 45 cm y apertura manual para anchos de 40 cm. Este sistema optimiza el espacio y facilita la organización de los residuos en la cocina.

Aspecto	
Tipo de producto	Sistema gestión de residuos
Instalación	
Mueble	40 cm
Tipo de instalación	Sistema montaje inferior
Especificaciones del producto	
Número de contenedores	3.0
Identificación de Producto	
Marca	Franke
Familia	Maris
Gama	Cube
Propiedades	
Distribución de contendores	1 x 14l + 2 x 7l