MICROONDAS FSM 25 MW XS | 131.0627.471



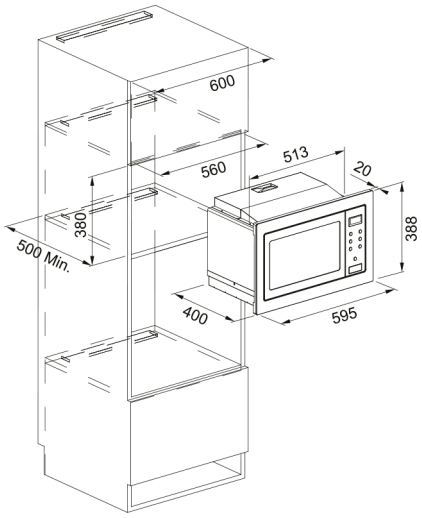

Descubre el Microondas Con Grill FSM 25 MW XS de Franke, una excelente adición para tu cocina. Este microondas tiene una capacidad de 25 litros y cuenta con un acabado elegante en cristal e inox. Su interfaz es electrónica, con una pantalla de color blanco. Las dimensiones son 595 mm de ancho, 388 mm de alto y 400 mm de profundidad. Funciona con un voltaje de 230V y una frecuencia de 50Hz. Perteneciente a la familia Smart de Franke, es una opción perfecta para quienes buscan eficiencia y diseño.

Aspecto	
Color	Inox
Tipo	Microondas y grill
Modo de apertura	Botón
Accesorios	Plato giratorio vidrio 315 mm
Accesorios	Rejilla para grill
Producto actual	16.0
tipo de pantalla	LED
Apertura de puerta	Lateral
Tipo de grill	Tubular
Potencia máx microondas	900.0
Profundidad del embalaje	566.0
Altura del embalaje	484.0
Ancho del embalaje	684.0
Marco del panel	N/A
Longitud del cable	1000.0
Potencia declarada	1450.0
Dimensiones	
Ancho total	595.0
Altura total	388.0
Profundidad total	400.0
Especificaciones energéticas	
Voltaje	230
Frecuencia (Hz)	50
Instalación	
Tipo de instalación	Integración

Especificaciones del producto

Tipo cavidad	Inox
Marco de puerta	N/A
Bisagras de puertas	Estándar
Modelo	FSM 25 MW XS
Bloqueo de seguridad	Sí
Temporizador	Sí
Identificación de Producto	
Marca	Franke
Familia	Smart
Gama	SMART
Propiedades	
Tipo de UI	Electrónico
Capacidad	25.0
Acabado de la puerta	Cristal / inox
Color Display	blanco