HORNO-MICROONDAS MYTHOS FMY 45 MW XS | 131.0606.105



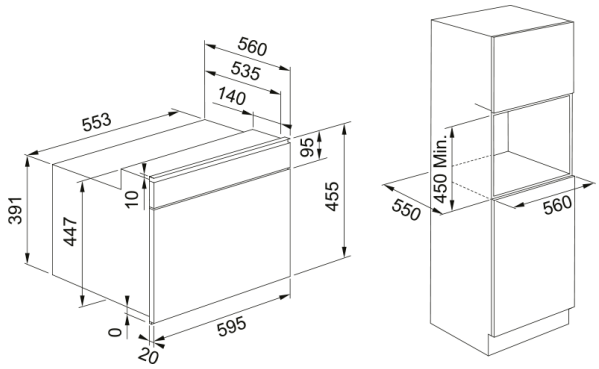

Práctico y elegantes el horno microondas combis Mythos, cuenta con CookAssist para hacerte la vida más fácil a la hora de cocinar, además de combinar perfectamente con los hornos de la gama Mythos.

Aspecto

Color	Inox
Tipo	Horno Microondas
Modo de apertura	Tirador
Accesorios	Plato giratorio vidrio 360 mm
Accesorios	Rejilla para grill
Accesorios	Recipiente Steam Box
Accesorios	Bandeja horneado
Accesorios	Placa cubierta
Producto actual	16.0
tipo de pantalla	LCD
Apertura de puerta	Abatible
Tipo de grill	Tubular
Tirador	Sí
Funciones manuales	microondas
Funciones manuales	Grill
Funciones manuales	grill + microondas
Funciones manuales	Grill turbo
Funciones manuales	grill turbo + microondas
Funciones manuales	Aire forzado
Funciones manuales	aire forzado + microondas
Funciones manuales	calentamiento rápido
Potencia máx microondas	900.0
Profundidad del embalaje	650.0
Altura del embalaje	630.0
Ancho del embalaje	690.0
Marco del panel	Inox franja superior Slim
Consumo (Grill)	1600.0

Longitud del cable	1487.0
Potencia declarada	3200.0
Tipo de mandos	Push/pull
Dimensiones	
Ancho total	595.0
Altura total	455.0
Profundidad total	560.0
Especificaciones energéticas	
Voltaje	220-240 V
Frecuencia (Hz)	50
Instalación	
Tipo de instalación	Integración
Especificaciones del producto	
Tipo cavidad	Inox
Cookassist	descongelado automático carne
Cookassist	descongelado automático ave
Cookassist	Descongelado aut. pescado
Cookassist	Descongelado aut. verduras
Cookassist	descongelado automático pan
Cookassist	recalentado automático
Cookassist	vapor automático
Cookassist	Aire aut. MW pollo
Cookassist	Aire aut. MW lasaña cong.
Cookassist	Aire aut. MW galletas
Cookassist	Cocción aut. patatas asadas
Cookassist	Cocción aut. verd. frescas
Cookassist	Cocción aut. verd. cong.
Cookassist	Cocción aut. verd. conserva
Cookassist	Función palomitas
Marco de puerta	Franja inferior Slim
Bisagras de puertas	Cierre suave de la puerta
Modelo	FMY 45 MW XS
Bloqueo de seguridad	Sí
Temporizador	Sí
Identificación de Producto	
Marca	Franke
Familia	Mythos
Gama	MYTHOS
Propiedades	
Tipo de UI	Electrónico
Capacidad	40.0
Acabado de la puerta	Cristal / inox
Color Display	blanco
Numero de mandos	2.0