HORNO-MICROONDAS MARIS FMA 45 MW XS | 131.0606.104



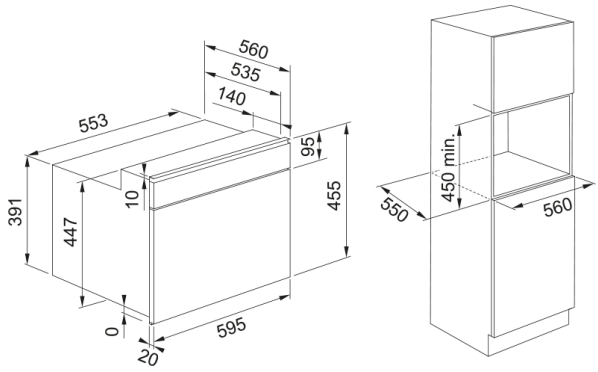

Descubre el Horno-Microondas Combi Maris Inox de Franke, que ofrece una combinación perfecta de diseño y funcionalidad. Con una capacidad de 40 litros y un acabado en cristal e inox, este horno-microondas cuenta con un control electrónico y display blanco. Sus dimensiones son 595 mm de ancho, 455 mm de alto y 560 mm de profundidad. Funciona con un voltaje de 220-240 V y una frecuencia de 50 Hz, formando parte de la familia Maris, reconocida por su calidad y eficiencia.

Aspecto

Color	Inox
Tipo	Horno Microondas
Modo de apertura	Tirador
Accesorios	Plato giratorio vidrio 360 mm
Accesorios	Rejilla para grill
Accesorios	Bandeja horneado
Accesorios	Placa cubierta
Producto actual	16.0
tipo de pantalla	LED
Apertura de puerta	Abatible
Tipo de grill	Tubular
Tirador	Sí
Funciones manuales	microondas
Funciones manuales	Grill
Funciones manuales	grill + microondas
Funciones manuales	Grill turbo
Funciones manuales	grill turbo + microondas
Funciones manuales	Aire forzado
Funciones manuales	aire forzado + microondas
Potencia máx microondas	900.0
Profundidad del embalaje	650.0
Altura del embalaje	630.0
Ancho del embalaje	690.0
Marco del panel	Inox franjas superior/inferior
Consumo (Grill)	1600.0
Longitud del cable	1487.0

Potencia declarada	3200.0
Tipo de mandos	Push/pull
Dimensiones	
Ancho total	595.0
Altura total	455.0
Profundidad total	560.0
Especificaciones energéticas	
Voltaje	220-240 V
Frecuencia (Hz)	50
Instalación	
Tipo de instalación	Integración
Especificaciones del producto	
Tipo cavidad	Inox
Cookassist	descongelado automático carne
Cookassist	descongelado automático ave
Cookassist	Descongelado aut. pescado
Cookassist	Descongelado aut. verduras
Cookassist	descongelado automático pan
Cookassist	recalentar cocinar automático
Cookassist	Recalentar aut. comida congel.
Cookassist	Recalentar aut. lasaña cong.
Cookassist	Recalentar aut. sopa
Cookassist	Recalentar aut. bebidas
Cookassist	Recalentar aut. patata asada
Cookassist	Recalentar aut. verd. frescas
Cookassist	Recalentar aut. verd. cong.
Cookassist	Recalentar aut. verd. conserva
Cookassist	Función palomitas
Cookassist	Aire aut. MW pollo
Cookassist	Aire aut. MW galletas
Cookassist	Aire aut. MW pescado entero
Cookassist	Aire aut. MW grat. patatas
Cookassist	Aire aut. MW rosbif
Marco de puerta	Forma U
Bisagras de puertas	Cierre suave de la puerta
Modelo	FMA 45 MW XS
Bloqueo de seguridad	Sí
Temporizador	Sí
Identificación de Producto	
Marca	Franke
Familia	Maris
Gama	MARIS
Propiedades	
Tipo de UI	Electrónico
Capacidad	40.0
Acabado de la puerta	Cristal / inox
Color Display	blanco

Numero de mandos	2.0