MICROONDAS BLACK FMW 250 CR2 G BK | 131.0391.304



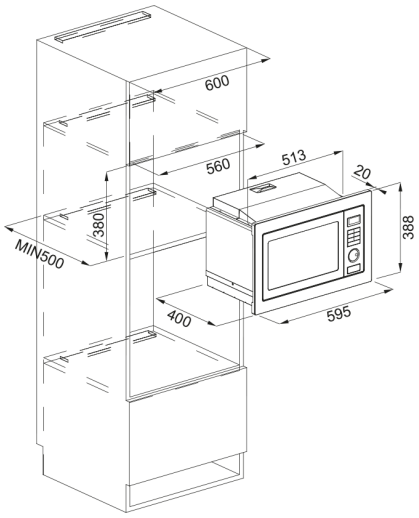

Descubre el Microondas Con Grill Black FMW 250 CR2 G de Franke, ideal para mejorar tu cocina. Con una capacidad de 25 litros, este microondas cuenta con una interfaz electrónica y un elegante acabado en cristal e inox. Su display en color blanco y dimensiones compactas (595 mm de ancho, 388 mm de altura y 401 mm de profundidad) lo hacen perfecto para cualquier espacio. Funciona con un voltaje de 230 V y una frecuencia de 50 Hz, siendo parte de la familia Maris de Franke, combinando estilo y funcionalidad.

Aspecto	
Color	Negro
Tipo	Microondas y grill
Modo de apertura	Botón
Accesorios	Plato giratorio vidrio 315 mm
Accesorios	Rejilla para grill
Producto actual	16.0
tipo de pantalla	LED
Apertura de puerta	Lateral
Tipo de grill	Tubular
Tirador	No
Potencia máx microondas	900.0
Nº de funciones	7.0
Profundidad del embalaje	566.0
Altura del embalaje	484.0
Ancho del embalaje	684.0
Marco del panel	N/A
Consumo (Grill)	1000.0
Longitud del cable	1000.0
Potencia declarada	1450.0
Dimensiones	
Ancho total	595.0
Altura total	388.0
Profundidad total	401.0
Especificaciones energéticas	
Voltaje	230
Frecuencia (Hz)	50

Instalación	
Tipo de instalación	Integración
Especificaciones del producto	
Tipo cavidad	Inox
Función cocción	Microondas (900 W)
Función cocción	Grill / combinado
Función cocción	Inicio rápido
Función cocción	Ajustel reloj
Función cocción	Descongelación por peso
Función cocción	Descongelación por tiempo
Función cocción	Menú automático
Ventilador	No
Marco de puerta	N/A
Bisagras de puertas	Estándar
Modelo	FMW 250 CR2 G BK
Bloqueo de seguridad	Sí
Temporizador	Sí
Identificación de Producto	
Marca	Franke
Familia	Maris
Gama	CRYSTAL
Propiedades	
Tipo de UI	Electrónico
Capacidad	25.0
Acabado de la puerta	Cristal / inox
Color Display	blanco