MRG 110-37 BLACK COLLEC MARIS | 125.0683.232

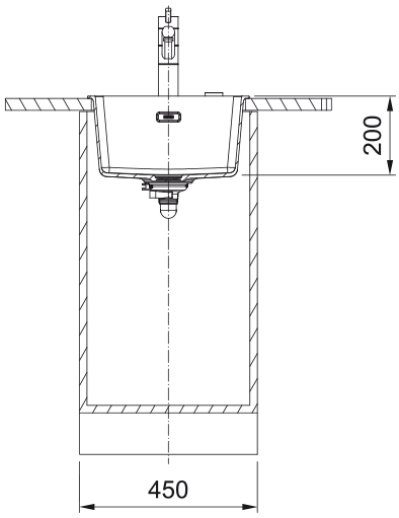

Descubre el fregadero de cocina MRG 110-37 Black Collec Maris de Franke, fabricado con Fragranite, un material compuesto por un 80% de cuarzo, reconocido por su durabilidad y estética superior. Este fregadero de cocina soporta temperaturas de hasta 280 °C y es extremadamente resistente a impactos y choques térmicos. Con su diseno moderno y sofisticado, el fregadero MRG 110-37 Black Collec Maris no solo eleva la funcionalidad de tu cocina, sino que también anade un toque de estilo. Ideal para cualquier diseno de cocina, mejora tu experiencia culinaria con la innovación y los disenos exclusivos de Franke.

Aspecto	
Tipo de fregadero	Cubeta
Material	Fragranite
Nº cubetas	1
Color	Negro mate
Acabado	Ninguno
Dimensiones	
Medida ext: derecha-izquierda	403.0
Medida ext: frontal-trasero	433.0
Cubeta 1: derecha-izquierda	370.0
Cubeta 1: frontal-trasero	400.0
Cubeta 1: profundidad	200.0
Instalación	
Mueble	45 cm
Especificaciones del producto	
Tipo de instalación	Bajo encimera
Desagüe	3 1/2"
Posición escurridor	Sin Escurridor
Identificación de Producto	
Marca	Franke
Familia	Maris
Gama	Maris
Certificado	CE
Certificado	UKCA
Propiedades	
Numero de escurridores	Sin Escurridor

Reversible	No
Pestaña para grifo	No
Válvula incluída	Sí
Tipo de válvula	Automática (con twist knob)
Sifón incluído	No
Nº orificios grifería	Sin orificio
Orificio disp. jabón	No