KNG 110-62 NEGRO MATE KUBUS | 125.0633.509

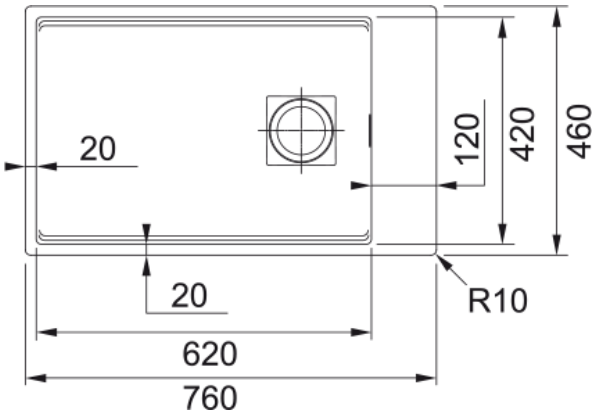

Descubre el fregadero de cocina KNG 110-62 Negro Mate Kubus de Franke, fabricado con Fragranite, un material compuesto por un 80% de cuarzo, reconocido por su durabilidad y estética superior. Este fregadero de cocina soporta temperaturas de hasta 280 °C y es extremadamente resistente a impactos y choques térmicos. Con un diseno moderno y sofisticado, el fregadero KNG 110-62 Negro Mate Kubus no solo eleva la funcionalidad de tu cocina, sino que también anade un toque de elegancia. Ideal para cualquier diseno de cocina, mejora tu experiencia culinaria con la innovación y los disenos exclusivos de Franke.

Aspecto	
Tipo de fregadero	Cubeta
Material	Fragranite
Nº cubetas	1
Color	Negro mate
Acabado	Ninguno
Dimensiones	
Medida ext: derecha-izquierda	760.0
Medida ext: frontal-trasero	460.0
Cubeta 1: derecha-izquierda	620.0
Cubeta 1: frontal-trasero	420.0
Cubeta 1: profundidad	200.0
Instalación	
Mueble	80 cm
Especificaciones del producto	
Tipo de instalación	Bajo encimera
Desagüe	3 1/2"
Posición escurridor	Sin Escurridor
Identificación de Producto	
Marca	Franke
Familia	Mythos
Gama	Kubus 2
Certificado	CE
Propiedades	
Numero de escurridores	Sin Escurridor
Reversible	Sí

Pestaña para grifo	Sí
Válvula incluída	Sí
Tipo de válvula	Automática (con pulsador)
Sifón incluído	Sí
Nº orificios grifería	2- pre perforado
Orificio disp. jabón	No