BMG ARMONIA 160-34-16 | 122.0021.448

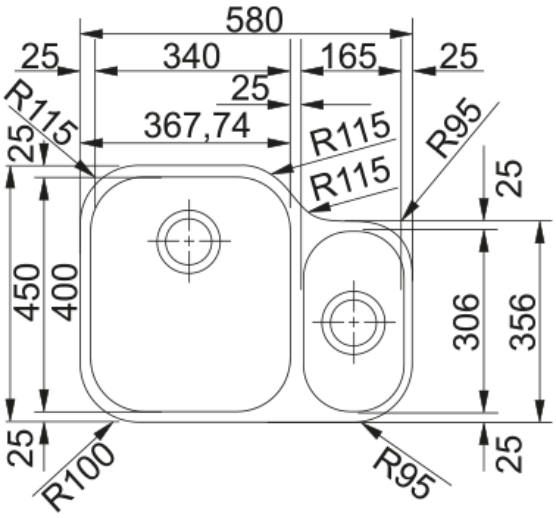

Descubre la calidad excepcional y el diseño del fregadero de cocina BMG ARMONIA 160-34-16. Perfectamente diseñado para cocinas modernas, este fregadero de acero inoxidable ofrece una durabilidad y estilo incomparables. El acero inoxidable de Franke, es resistente al óxido, al calor, a los ácidos y a los impactos. Su superficie sin poros es fácil de limpiar y 100% reciclable, lo que lo convierte en la opción más sostenible para las cocinas. Con características avanzadas y un acabado elegante, eleva tu experiencia culinaria. Ideal para quienes buscan funcionalidad y elegancia, el BMG ARMONIA 160-34-16 garantiza una integración perfecta en cualquier diseño de cocina. Mejora tu cocina hoy con la tecnología punta y los diseños innovadores de Franke.

Aspecto	
Tipo de fregadero	Cubeta
Material	Acero inoxidable
Nº cubetas	1,5
Color	Acero
Acabado	Cepillado
Dimensiones	
Medida ext: derecha-izquierda	580.0
Medida ext: frontal-trasero	450.0
Cubeta 1: derecha-izquierda	340.0
Cubeta 1: frontal-trasero	400.0
Cubeta 1: profundidad	190.0
Cubeta 2: derecha-izquierda	165.0
Cubeta 2: frontal-trasero	306.5
Cubeta 2: profundidad	130.0
Instalación	
Mueble	80 cm
Especificaciones del producto	
Tipo de instalación	Bajo encimera
Desagüe	3 1/2"
Posición escurridor	Sin Escurridor
Identificación de Producto	
Marca	Franke
Familia	Smart
Gama	Armonia

Certificado	CE
Propiedades	
Numero de escurridores	Sin Escurridor
Reversible	No
Pestaña para grifo	No
Válvula incluída	Sí
Tipo de válvula	Manual
Sifón incluído	Sí
Nº orificios grifería	Sin orificio
Orificio disp. jabón	No