LAVAVAJILLAS FDW 614 D7P DOS D | 117.0611.673

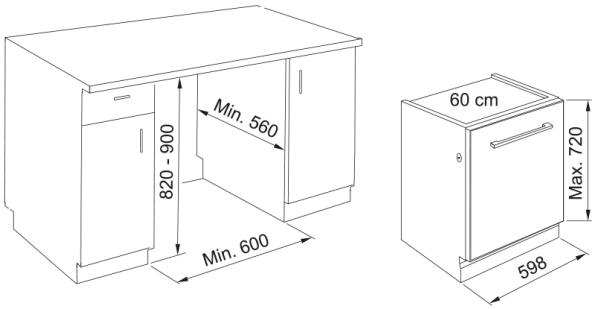

El Lavavajillas Integrable 60 cm DOS D de Franke es perfecto para una cocina moderna y eficiente. Con capacidad para 14 cubiertos y 8 programas de lavado, ofrece una versatilidad excepcional. La apertura automática de la puerta al finalizar el ciclo asegura un secado eficiente, y su nivel sonoro de 43 dB(A) garantiza un funcionamiento silencioso. Equipado con una tercera bandeja para cubiertos y protección Aquastop, proporciona seguridad y comodidad en cada uso. Además, tiene un consumo de agua de 9,5 litros por ciclo, lo que lo hace muy eficiente.

Aspecto	
Tipo de instalación	Integración total
Color	Acero inoxidable
Dimensiones	
Ancho total	598.0
Altura total	820.0
Profundidad total	555.0
Especificaciones energéticas	
Voltaje	220-240 V
Frecuencia (Hz)	50
Consumo de agua: litros/ciclo	9,5L
Especificaciones del producto	
Clase de eficiencia energética	D
Identificación de Producto	
Familia	Maris
Propiedades	
Número de cubiertos	14
Número de programas	8
Apertura auto puerta fin cic.	Sí
Nivel sonoro dB(A)	43
Tercera bandeja para cubiertos	Sí
Tipo de protección	Aquastop