Grifo Lina L Swivel Negro Mate | 115.0693.393

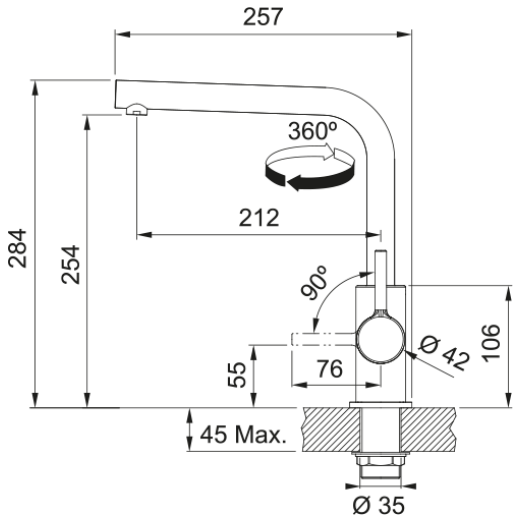

Grifo de cocina Lina con caño extraíble y acabado en negro mate, con maneta lateral y cartucho cerámico.

Aspecto	
Versión caño	Grifo Diseño L
Color	Negro mate
Material	Metálico
Dimensiones	
Diámetro orificio grifería	35 mm
Dimensión del cartucho	35 mm
Instalación	
Tipo de fijación	Vástago
Conexión tubo de entrada	3/8"
Largo conducto suministro agua	450 mm
Especificaciones del producto	
Presión	Alta presión
Versión	Swivel
Tipo de mando	Mando lateral
Rotación grifo	360°
Identificación de Producto	
Marca	Franke
Familia	Smart
Gama	Lina
Propiedades	
Ahorro de agua (cartucho eco)	No
Tipo de aireador	Panal de abeja