Grifo Urban Pull-Out L Onyx | 115.0595.091

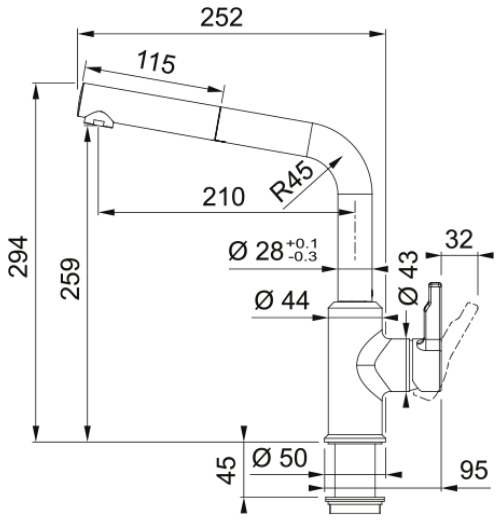

Grifo de cocina Urban L con acabado onyx II con caño extraible, con maneta lateral y mecanismo cerámico.

Aspecto	
Versión caño	Grifo Diseño L
Color	Onyx
Material	Metálico
Cabezal extraíble flexible	Nylon gris
Material del caño	Plástico
Dimensiones	
Diámetro orificio grifería	35 mm
Dimensión del cartucho	35 mm
Instalación	
Tipo de fijación	Vástago
Conexión tubo de entrada	3/8"
Largo conducto suministro agua	450 mm
Especificaciones del producto	
Presión	Alta presión
Versión	Pull out
Tipo de mando	Mando lateral
Rotación grifo	150°
Identificación de Producto	
Marca	Franke
Familia	Maris
Gama	URBAN
Propiedades	
Ahorro de agua (cartucho eco)	No
Tipo de aireador	Panal de abeja