CNG-611-78XL BLANCO POL FREG. CENTRO | 114.0628.822

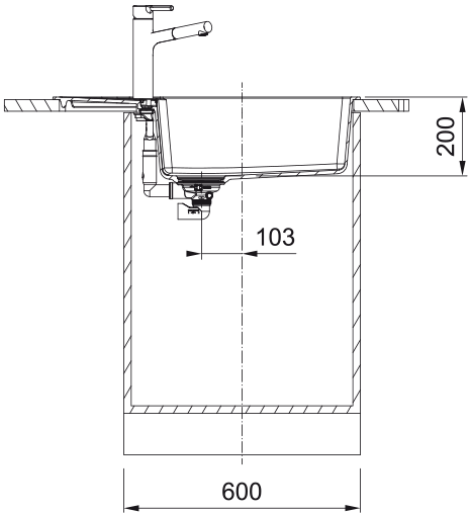

Datos técnicos

Aspecto	
Tipo de fregadero	Cubeta con escurridor
Material	Fragranite
Nº cubetas	1
Color	Blanco polar
Acabado	Ninguno
Dimensiones	
Medida ext: derecha-izquierda	780.0
Medida ext: frontal-trasero	500.0
Cubeta 1: derecha-izquierda	492.0
Cubeta 1: frontal-trasero	435.0
Cubeta 1: profundidad	200.0
Encastre: derecha-izquierda	744.0
Encastre: frontal-trasero	464.0
Instalación	
Mueble	60 cm
Especificaciones del producto	
Tipo de instalación	Encastre
Desagüe	3 1/2"
Posición escurridor	Escurridor reversible
Identificación de Producto	
Marca	Franke
Familia	Maris
Gama	Centro
Certificado	CE
Propiedades	
Numero de escurridores	1
Reversible	Sí

Orificio para grifo	No
Válvula incluída	Sí
Tipo de válvula	Manual
Sifón incluído	Sí
Nº orificios grifería	2- pre perforado
Orificio disp. jabón	No