PLACA GAS FHNS 705 4G TC WH C | 106.0490.103

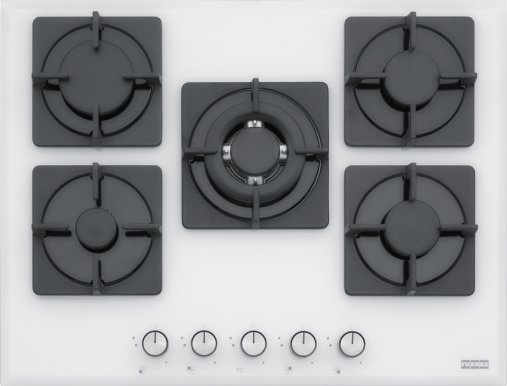

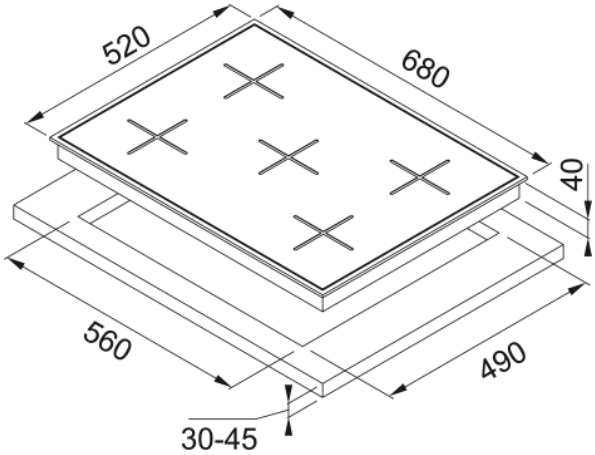

La Placa Glass Linear-Gas 705 4G TC WH C de Franke es una opción elegante y funcional para la cocina moderna. Con cinco quemadores, incluido un quemador triple corona, ofrece gran flexibilidad para distintas preparaciones. Su superficie de cristal blanco agrega un toque sofisticado y es fácil de limpiar. Los mandos frontales permiten un control preciso de la llama, asegurando una experiencia de cocción eficiente y segura. Esta placa mejora tanto la funcionalidad como la estética de cualquier cocina.

Aspecto	
Tipo	Gas
Tecnología	Placa de gas cristal
Color	Blanco
Acabado	Cristal
Tipo de soporte de recipiente	Un quemador único
Limitación de potencia	No
Dimensiones	
Dimensiones producto	70X50
Especificaciones energéticas	
Potencia total (kW)	11.3
Voltaje	220-240 V
Frecuencia (Hz)	50-60
Especificaciones del producto	
Tipo de instalación	Estándar
Número de zonas de cocción	5
Identificación de Producto	
Marca	Franke
Familia	Smart
Gama	Linear
Propiedades	
Tipo de UI	Mandos
Numero de mandos	5.0
Número de soporte de cacerolas	5
Zona cocción del. izquierdo	Auxiliar
Tipo zona cocción tras. izq.	Rápido
Tipo zona cocción tras. der.	Semi rápido

Zona cocción del. derecho	Semi rápido
Zona de cocción medio centro	Triple corona
Interfaz de usuario	Mandos
Temporizador	No
Nivel de potencia	6