PLACA GAS DOMINO FHCR 302 2G HE BK C | 106.0374.278

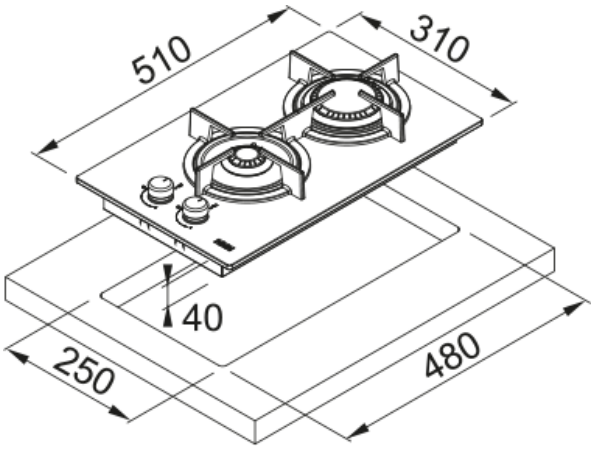

La placa Mythos de Gas Domino Cristal de Franke es una solución compacta y elegante para cocinas modernas. Con un diseño de cristal templado y controles intuitivos, esta placa ofrece una combinación de estilo y funcionalidad. Equipada con dos quemadores de alta eficiencia, permite una cocción precisa y rápida. Su sistema de seguridad avanzado garantiza un uso seguro, haciendo de esta placa una elección ideal para quienes buscan rendimiento y estética en su cocina.

Aspecto	
Tipo	Gas
Tecnología	Placa de gas cristal
Color	Negro
Acabado	Cristal
Tipo de soporte de recipiente	Quemador doble
Limitación de potencia	No
Dimensiones	
Dimensiones producto	30X50
Especificaciones energéticas	
Potencia total (kW)	4.0
Voltaje	220-240 V
Frecuencia (Hz)	50-60
Especificaciones del producto	
Tipo de instalación	Estándar
Número de zonas de cocción	2
Identificación de Producto	
Marca	Franke
Familia	Mythos
Gama	MYTHOS
Propiedades	
Tipo de UI	Mandos
Numero de mandos	2.0
Número de soporte de cacerolas	2
Zona cocción del. izquierdo	Auxiliar
Tipo zona cocción tras. izq.	Rápido
Interfaz de usuario	Mandos

Temporizador	No
Nivel de potencia	6