Haube TALE 905 I BK MATT FRANKE, schwarz | 325.0657.511

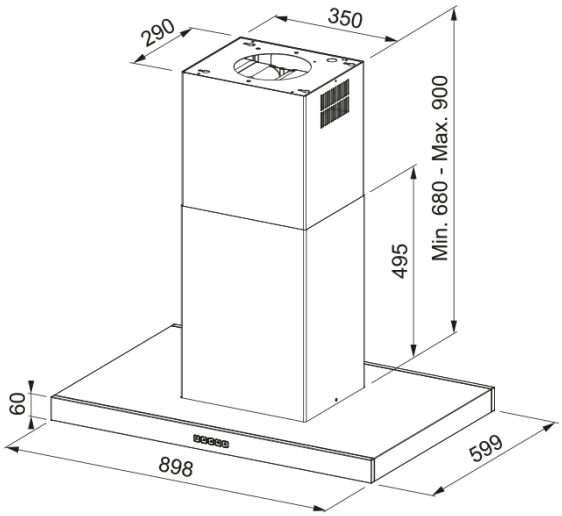

Inselhaube Tale 905 I BK MATT 90 cm, Black Matt, Aktivkohlefilter nicht im Lieferumfang enthalten

Produktinformationen	
Dunstabzugshauben Kategorie	T-Haube
Oberflächenfinish	Black matt
Abmessungen	
Breite in mm	900.0
Durchmesser Abluftstutzen	150
Energiewerte	
Anschluss	Ohne Stecker
Jährlicher Energieverbrauch	35.6
Dynamische Wirkungsgradklasse	A
Lichteffizienzklasse	A
Lüftungstechnik	B
Motorspannung	220-240V 50-60Hz
Motortyp	SP A++
Anzahl Motoren	1
Installation	
Installation	Insel
Produktspezifikationen	
Luftqualitätssensor	Nein
Energie-Effizienzklasse	A++
Artikeldaten	
Marke	Franke
Produktfamilie	Mythos
Model	TALE ISLAND
Eigenschaften	
Anzahl Lampen	4
Beleuchtungsart	Led S1001 4000K
Fernbedienung	Nein

Wasserfest	Nein
Bedienung	Touch Metall
Anzahl Stufen	3+i
Stufenregelung	Nein
24H	Nein
Verzögerung	Nein
Selbst Startautomatik	Nein
WI-FI	Nein
Filter Typology	Kassette
Filtertyp	Edelstahl
Aktivkohlefilter	Nein

Leistung

Geschwindigkeit	1	2	3	Boost
Durchflussmenge (m³h)	270.0	350.0	450.0	780.0
Maximaler Druck (Pa)	460.0	510.0	560.0	590.0
Leistung (Watt)	165.0	200.0	240.0	270.0
Geräuschpegel (dBA)	48.0	54.0	60.0	71.0