Inselhaube T-Shape Avant-Silence 90cm | 325.0657.268

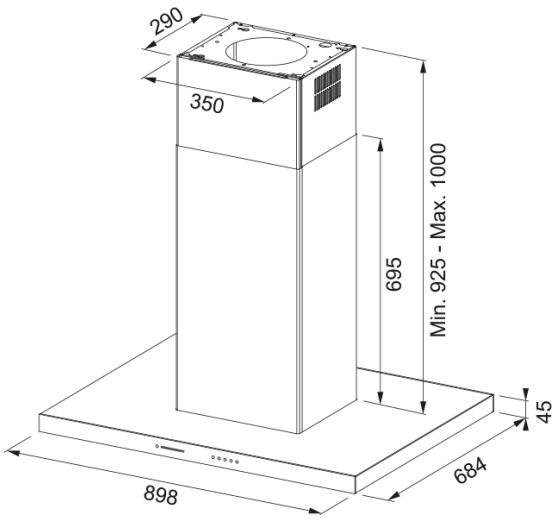

Inselhaube T-Shape Avant-Silence, FTLN I H45 X/BK GLAS A90 90 cm, Edelstahl / schwarzes Glas, Aktivkohlefilter nicht im Lieferumfang enthalten

---

Produktinformationen	
Dunstabzugshauben Kategorie	T-Haube
Oberflächenfinish	Edelstahl / Glas schwarz
Abmessungen	
Breite in mm	900.0
Durchmesser Abluftstutzen	150
Energiewerte	
Anschluss	Ohne Stecker
Jährlicher Energieverbrauch	39.0
Effizienz F	A
Lichteffizienzklasse	A
Lüftungstechnik	B
Motorspannung	220-240V 50-60Hz
Motortyp	SP A++
Anzahl Motoren	1
Installation	
Installation	Insel
Produktspezifikationen	
Luftqualitätssensor	Nein
Energie-Effizienzklasse	A+
Artikeldaten	
Marke	Franke
Produktfamilie	Mythos
Model	AVANT-SILENCE
Eigenschaften	
Anzahl Lampen	4
Beleuchtungsart	Led S2000 3000K
Fernbedienung	Nein

Wasserfest	Nein
Bedienung	Touch Control
Anzahl Stufen	Siehe Benutzerhandbuch
Stufenregelung	3+i
24H	Zeitgesteuert
Verzögerung	Ja 30'
Selbst Startautomatik	Nein
WI-FI	Nein
Filter Typology	Kassette
Filtertyp	Edelstahl
Aktivkohlefilter	Ja

Leistung

Geschwindigkeit	1	2	3	Boost
Durchflussmenge (m^3h)	285.0	365.0	470.0	750.0
Maximaler Druck (Pa)	460.0	510.0	540.0	570.0
Leistung (Watt)	165.0	200.0	240.0	270.0
Geräuschpegel (dBA)	48.0	53.0	57.0	68.0