Vital Semi-Pro Brause | 120.0621.230

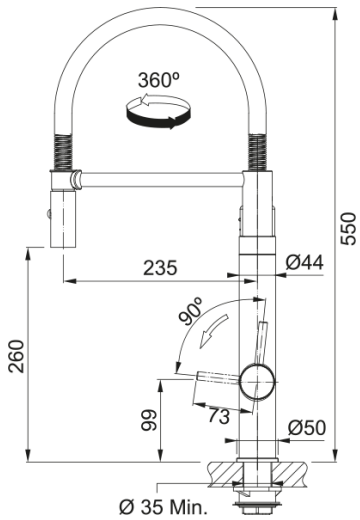

Vital Filterarmatur Semi-Pro Chrom/Gun Metal

Produktinformationen	
Auslauf	S - Semi-Pro
Farbe	Chrom / Gun Metal
Material	Messing
Material Flexschlauch	Metal
Material Brausekopf	Messing
Abmessungen	
Durchmesser Armaturenloch	35 mm
Kartuschengröße	35 mm
Höhe	550.0
Installation	
Fixierungsart	Befestigungshülse
Flexschlauchverbindung	3/8"
Länge des Wasserschlauchs	600 mm
Produktspezifikationen	
Druck	Hochdruck
Version	Doppel-Strahl
Bedienung Armatur	Hebel beidseitig
Schwenkbereich	360°
Durchflussrate Raumtemp Wasser	3.5
Durchflussrate Mischwasser	7.5
Artikeldaten	
Marke	Franke
Produktfamilie	Mythos
Model	Vital
Eigenschaften	
ECO Wasserpar System	Nein
Typ Strahlregler	Wabenstruktur

Typ multifunktionales System	Wasserfiltration