Atlas Neo Zugauslauf | 115.0681.242

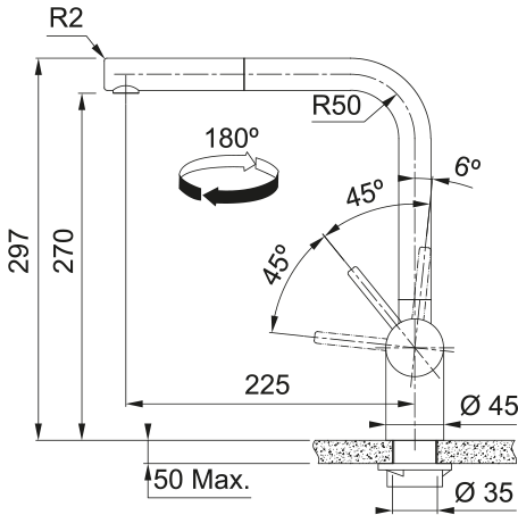

Atlas Neo Zugauslauf, massiv Edelstahl, Gold, DVGW, Hochdruck, Easy Installation, Silent, Laminarstrahl, Kugelgelenk, Schwenkbereich 180°, Hebel rechts, Schlauchlänge 45 cm

---

Produktinformationen	
Auslauf	L - Auslauf
Farbe	Gold
Material	Edelstahl 304
Material Flexschlauch	Nylon grau
Material Brausekopf	Edelstahl
Abmessungen	
Durchmesser Armaturenloch	35 mm
Kartuschengröße	35 mm
Installation	
Fixierungsart	Befestigungshülse
Flexschlauchverbindung	3/8"
Länge des Wasserschlauchs	450 mm
Produktspezifikationen	
Druck	Hochdruck
Version	Zugauslauf
Bedienung Armatur	Seitenbedienung
Schwenkbereich	180°
Artikeldaten	
Marke	Franke
Produktfamilie	Maris
Model	Atlas Neo
Eigenschaften	
ECO Wasserpar System	Nein
Typ Strahlregler	Laminar