Orbit Festauslauf | 115.0569.290

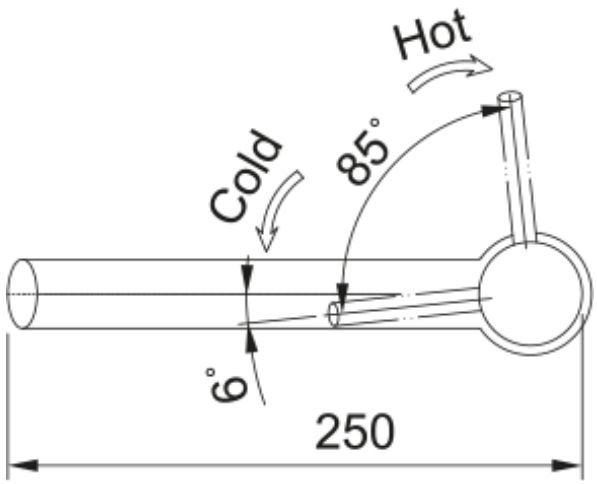

Orbit Festlauf, massiv Edelstahl, DVGW, Hochdruck, Easy Installation, Silent, Schwenkbereich 360°, Obenbedienung, Schlauchlänge 42 cm

---

Produktinformationen	
Auslauf	Medium
Farbe	Edelstahl
Material	Edelstahl 304
Abmessungen	
Durchmesser Armaturenloch	35 mm
Kartuschengröße	35 mm
Installation	
Fixierungsart	Befestigungshülse
Flexschlauchverbindung	3/8"
Länge des Wasserschlauchs	450 mm
Produktspezifikationen	
Druck	Hochdruck
Version	Festauslauf
Bedienung Armatur	Obenbedienung
Schwenkbereich	360°
Artikeldaten	
Marke	Franke
Produktfamilie	Smart
Model	Orbit
Eigenschaften	
ECO Wasserpar System	Ja
Typ Strahlregler	Laminar