Mythos Zugauslauf | 115.0547.853

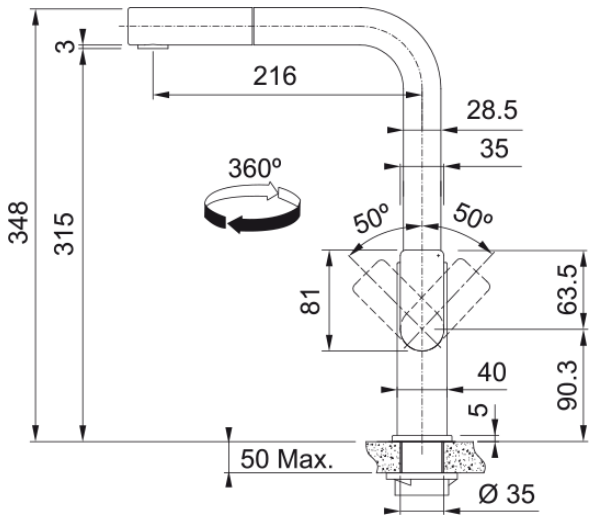

Die Ausführung der Armaturen Mythos ist genauso brillant wie ihr zugrunde liegendes Konzept: Design und Technologie der neuesten Generation.

Dank ihrer Höhe und der seitlichen Position des Hebels lassen sich Töpfen und Pfannen stets bequem befüllen, während der Neoperl®-Strahlregler Wasserspritzer reduziert. Für die täglichen Gebrauchs- und Leistungsanforderungen geschaffen, sind diese Stücke dank ihres soliden, unvergänglichen Designs und ihrer Technologie sowie der ausschließlichen Verwendung von hochwertigem Stahl zugleich eine großartige Investition für die Zukunft. Wenn Ihre Gäste also mehr über das Kunstwerk in Ihrer Küche wissen möchten, können Sie stolz sagen, dass es sich um ein Original-Mythos von Franke handelt.

Produktinformationen	
Auslauf	L - Auslauf
Farbe	Edelstahl
Material	Edelstahl 304
Material Flexschlauch	Nylon schwarz
Material Brausekopf	Edelstahl
Abmessungen	
Durchmesser Armaturenloch	35 mm
Kartuschengröße	35 mm
Installation	
Fixierungsart	Befestigungshülse
Flexschlauchverbindung	3/8"
Länge des Wasserschlauchs	450 mm
Produktspezifikationen	
Druck	Hochdruck
Version	Zugauslauf
Bedienung Armatur	Seitenbedienung
Schwenkbereich	360°
Artikeldaten	
Marke	Franke
Produktfamilie	Mythos
Model	Mythos
Eigenschaften	
ECO Wasserpar System	Nein

Typ Strahlregler	Wabenstruktur