Atlas Neo Window Festauslauf | 115.0521.436

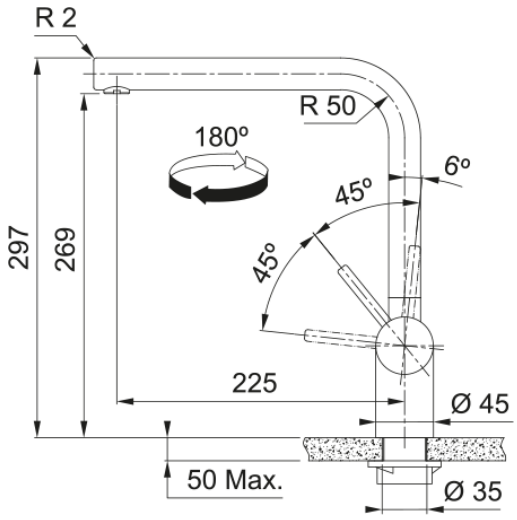

Fensterarmatur, Atlas Neo Window Festauslauf, massiv Edelstahl, DVGW, Hochdruck, Vorfenstermontage, Easy Installation, Laminarstrahl, Schwenkbereich 180°, Hebel rechts, Schlauchlänge 80 cm

---

Produktinformationen	
Auslauf	L - Auslauf
Farbe	Edelstahl
Material	Edelstahl 304
Material Flexschlauch	Nylon grau
Abmessungen	
Durchmesser Armaturenloch	35 mm
Kartuschengröße	35 mm
Installation	
Fixierungsart	Befestigungshülse
Flexschlauchverbindung	3/8"
Länge des Wasserschlauchs	800 mm
Produktspezifikationen	
Druck	Hochdruck
Version	Vorfenster Schwenkauslauf
Bedienung Armatur	Seitenbedienung
Schwenkbereich	180°
Artikeldaten	
Marke	Franke
Produktfamilie	Maris
Model	Atlas Neo
Eigenschaften	
ECO Wasserpar System	Nein
Typ Strahlregler	Laminar