Urban UBG 611-100 | 114.0682.733

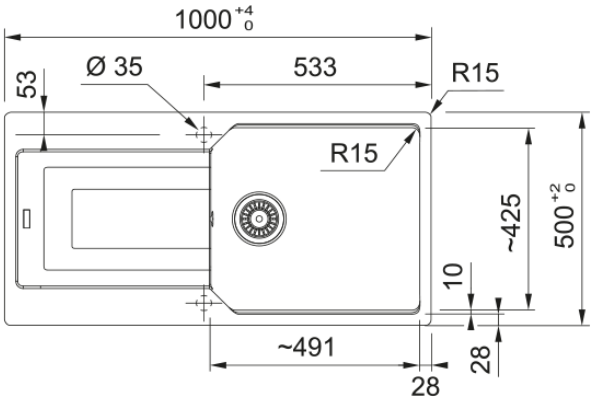

Einzigartiges Design mit schmalem Beckenradius und dreifach abgestufter Abtropffläche. Die großzügig gestaltete Abtropffläche bietet maximalen Platz zum Trocknen von Geschirr. Black Collection mit farblich abgestimmtem Drehknopfventil, Überlauf und Ablauf zum Becken in Black Matt. Das Material Fragranite ist besonders hygienisch und leicht zu reinigen.

Produktinformationen	
Spülentyp	Becken (mit Abtropfteil)
Material	Fragranite
Anzahl Becken	1
Farbe	Black matt
Oberflächenfinish	Keine
Abmessungen	
Abmessung: Länge	1000.0
Abmessung: Breite	500.0
Becken 1: Länge	490.0
Becken 1: Breite	425.0
Becken 1: Tiefe	220.0
Ausschnitt Obeneinbau Länge	980.0
Ausschnitt Obeneinbau Breite	480.0
Installation	
Unterschrank ab	60 cm
Produktspezifikationen	
Einbauart	Einbau
Ablauf	3 1/2"
Abtropffläche	Abtropffläche reversibel
Artikeldaten	
Marke	Franke
Produktfamilie	Maris
Modellreihe	Urban
Freigabe Logo	CE
Freigabe Logo	UKCA

Eigenschaften

Anzahl Abtropfflächen	1
Reversibel	Ja
Armaturenbank	nein
Mit Ablaufverbindung	Ja
Ventil-Typ	Drehknopf
Siphon inklusive	Nein
Anzahl Armaturenbohrungen	2 - Vorgebohrt
Lochbohrung Seifenspender	Nein