Basis BFG 651-97 | 114.0301.961

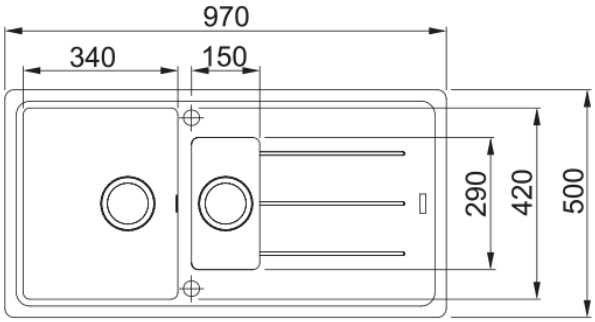

Klassisches und dezentes Design mit parallel verlaufenden Entwässerungsrillen. Die großzügig gestaltete abgestufte Abtropffläche bietet maximalen Platz zum Trocknen von Geschirr. Das Material Fragranite ist besonders hygienisch und leicht zu reinigen. Inklusive passendem Abtropfbecken aus rostfreiem Edelstahl für das Restebecken.

Produktinformationen	
Spülentyp	Becken (mit Abtropfteil)
Material	Fragranite
Anzahl Becken	1,5
Farbe	Cashmere
Oberflächenfinish	Keine
Abmessungen	
Abmessung: Länge	970.0
Abmessung: Breite	500.0
Becken 1: Länge	340.0
Becken 1: Breite	420.0
Becken 1: Tiefe	200.0
Becken 2: Länge	150.0
Becken 2: Breite	290.0
Becken 2: Tiefe	100.0
Ausschnitt Obeneinbau Länge	950.0
Ausschnitt Obeneinbau Breite	480.0
Installation	
Unterschrank ab	60 cm
Produktspezifikationen	
Einbauart	Einbau
Ablauf	3 1/2"
Abtropffläche	Abtropffläche reversibel
Artikeldaten	
Marke	Franke
Produktfamilie	Maris
Modellreihe	Basis
Freigabe Logo	CE

Freigabe Logo	UKCA
Eigenschaften	
Anzahl Abtropfflächen	1
Reversibel	Ja
Armaturenbank	nein
Mit Ablaufverbindung	Ja
Ventil-Typ	Drehknopf
Siphon inklusive	Nein
Anzahl Armaturenbohrungen	2 - Vorgebohrt
Lochbohrung Seifenspender	Nein