MTK 611-78/7 Anthrazit matt | 124.0433.440

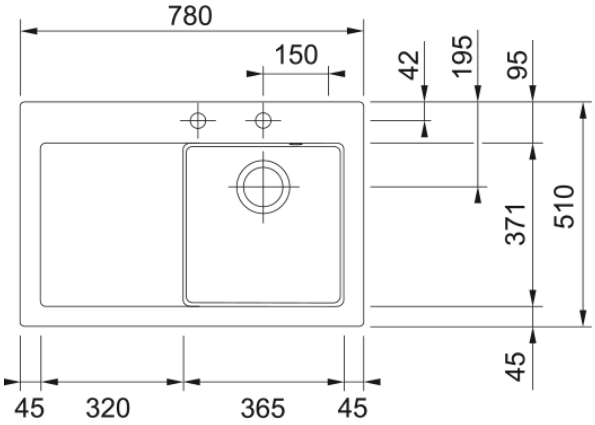

Technical Data

Informace o produktu	
Typ dřezu	Dřez s odkapem
Materiál	Keramika
Počet dřezů	1
Barva	Anthrazit matt
Povrch	Matný
Rozměry	
Vnější rozměr: délka	780.0
Vnější rozměr: šířka	510.0
Vnitřní rozměr: délka	365.0
Vnitřní rozměr: šířka	371.0
Hloubka dřezu	190.0
Výřez pro horní montáž: délka	760.0
Výřez pro horní montáž: šířka	490.0
Instalace	
Min. šířka skříňky	45 cm
Specifikace produktu	
Typ instalace	Horní montáž
Výpusť	3 1/2"
Odkapávací plocha	Odkapávací plocha vlevo
Identifikace produktu	
Produktová značka	FRANKE
Produktová řada	Mythos
Modelová řada	Mythos
Logo	CE
Logo	UKCA
Vlastnosti	
Počet odkapávacích ploch	1

Reverzibilní	Ne
Zadní lem na baterii	Ano
Příslušenství v ceně	Ano
Typ ovládání výpusti	Automatické - Tlačítkové
Včetně sifonu	Ne
Počet otvorů	2
Možnost umístit dávkovač	Ne