BFG 611-78 Bílá-led | 114.0285.168

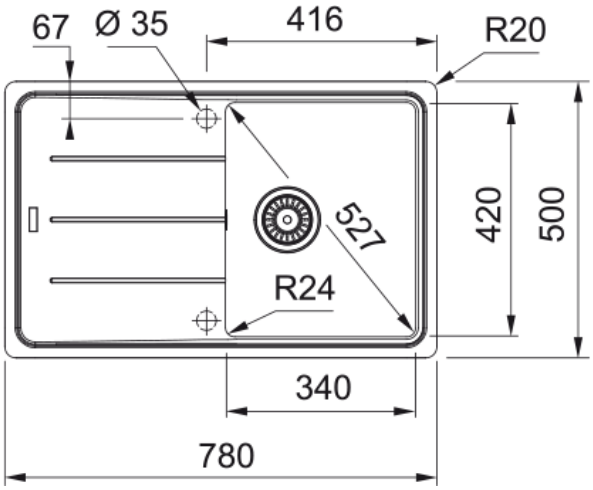

Technical Data

Informace o produktu	
Typ dřezu	Dřez s odkapem
Materiál	Fragranite
Počet dřezů	1
Barva	Bílá-led (T-Bílá)
Povrch	Žádná
Rozměry	
Vnější rozměr: délka	780.0
Vnější rozměr: šířka	500.0
Vnitřní rozměr: délka	340.0
Vnitřní rozměr: šířka	420.0
Hloubka dřezu	200.0
Výřez pro horní montáž: délka	760.0
Výřez pro horní montáž: šířka	480.0
Instalace	
Min. šířka skříňky	45 cm
Specifikace produktu	
Typ instalace	Horní montáž
Výpusť	3 1/2"
Odkapávací plocha	Reverzibilní
Identifikace produktu	
Produktová značka	FRANKE
Produktová řada	Maris
Modelová řada	Basis
Logo	CE
Vlastnosti	
Počet odkapávacích ploch	1
Reverzibilní	Ano

Zadní lem na baterii	Ne
Příslušenství v ceně	Ano
Typ ovládání výpusti	Manuální
Včetně sifonu	Ano
Počet otvorů	2 - Pro vyvrtání
Možnost umístit dávkovač	Ne