Maris Pro, Haube FMA PRO 907 , schwarz | 330.0694.060

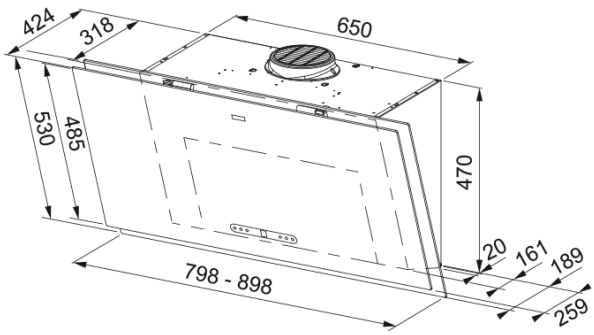

Maris Pro, Haube FMA PRO 907 , schwarz

Produktinformationen	
Dunstabzugshauben Kategorie	Vertikal
Oberflächenfinish	Schwarz / Glas
Abmessungen	
Breite in mm	900.0
Durchmesser Luftauslass	150
Energiewerte	
Anschluss	GB
Jährlicher Energieverbrauch	42.5
Dynamische Wirkungsgradklasse	A
Lichteffizienzklasse	A
Fettfiltrationseffizienz Cl	B
Motorspannung	220-240V 50-60Hz
Motortyp	SP A++
Anzahl Motoren	1
Installation	
Installation	Wand
Produktspezifikationen	
Luftqualitätssensor	Nein
Energie-Effizienzklasse	A+
Artikeldaten	
Marke	Franke
Produktfamilie	Maris
Model	MARIS 2.0 PRO
Eigenschaften	
Anzahl Lampen	2
Beleuchtungsart	Led S2000 4000K
Fernbedienung	Nein

Wasserfest	Nein
Bedienung	Touch Control
Anzahl Stufen	Siehe Benutzerhandbuch
Stufenregelung	3+i
24H	Zeitgesteuert
Verzögerung	Ja 30'
Selbst Startautomatik	Nein
WI-FI	Nein
Filter Typology	Kassette
Filtertyp	Edelstahl
Aktivkohlefilter	Ja

Leistung

Geschwindigkeit	1	2	3	Boost
Durchflussmenge (m^3h)	270.0	350.0	450.0	790.0
Maximaler Druck (Pa)	450.0	520.0	560.0	600.0
Leistung (Watt)	160.0	200.0	240.0	270.0
Geräuschpegel (dBA)	46.0	50.0	56.0	68.0