# Maris, MRG 210-37 A, Flächenbündig, mit | 135.0683.028

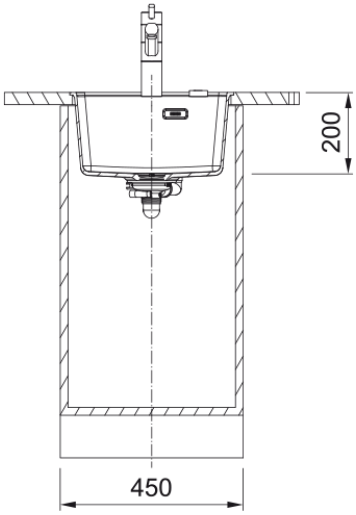


**Technische Daten**

| | |
|---|---|
| **Produktinformationen** | |
| Spülentyp | Becken (ohne Abtropfteil) |
| Material | Fragranite |
| Anzahl Becken | 1 |
| Farbe | Onyx |
| Oberflächenfinish | Keine |
| **Abmessungen** | |
| Abmessung: Länge | 403.0 |
| Abmessung: Breite | 503.0 |
| Becken 1: Länge | 370.0 |
| Becken 1: Breite | 399.0 |
| Becken 1: Tiefe | 200.0 |
| **Installation** | |
| Unterbau ab | 45 cm |
| **Produktspezifikationen** | |
| Einbauart | Flächenbündig |
| Ablauf | 3 1/2" |
| Abtropffläche | Ohne Abtropffläche |
| **Artikeldaten** | |
| Marke | Franke |
| Produktfamilie | Maris |
| Modellreihe | Maris |
| Freigabe Logo | CE |
| Freigabe Logo | UKCA |
| **Eigenschaften** | |
| Anzahl Abtropfflächen | Ohne Abtropffläche |
| Reversibel | Nein |
| Armaturenbank | ja |

| | |
|---|---|
| Mit Ablaufverbindung | Ja |
| Ventil-Typ | Handbedienung |
| Siphon inklusive | Nein |
| Anzahl Armaturenbohrungen | 3 - Vorgebohrt |
| Lochbohrung Seifenspender | Nein |